Tehnicki list

Krovni nosač vodiča, za direktno lijepljenje

Broj artikla: 5218829



- S držačem vodiča i podnožjem od vruće pocinčanog čelika
- Podnožje Ø 100 mm

St	Čelik
FT	vruće pocinčano

Referentni podaci

Broj artikla	5218829
Tip	165 B 100
Opis 1	Nosač krovnih instalacija
Opis 2	za ravne krovove
Proizvođač:	OBO
Dimenzija	100mm
Materijal	Čelik
Površina	vruće pocinčano
Norma površine	DIN EN ISO 1461
Najmanja prodajna jedinica	50
Jedinica količine	Komad
Težina	21 kg
Jedinica za težinu	kg/100 kom.
CO2 otisak (GWP) od kolijevke do vrata	0,574 kg CO2e / 1 Komad

Tehnicki list

Krovni nosač vodiča, za direktno lijepljenje

Broj artikla: 5218829

Dimenzije

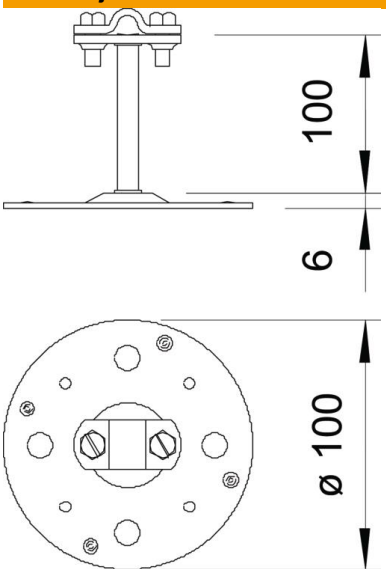

Duljina	100 mm
Visina	100 mm
Mjera H	100 mm

Tehnički podaci

Primjena	Ravni krov
Način pričvršćivanja vodiča	s vijčanom obujmicom
Maks. promjer vodiča	10
Min. promjer vodiča	8
Način montaže	ljepljivo
Visina montaže	100 mm
Pripremljeno za	Rd 8-10 mm
Sukladno ROHS-u	da
Materijal držača	Čelik, vruće pocinčani
Materijal nosača	Čelik, vruće pocinčani