Tehnicki list

Krovni nosač za sljemenjak,185-260 mm, Rd 8, A2

Broj artikla: 5202833



- Podesiv od 185-260 mm
- Brza montaža pomoću leptir vijka

A2 Nehrđajući čelik

Referentni podaci

Broj artikla	5202833
Tip	132 VA
Opis 1	Nosač krovnih instalacija
Opis 2	za crijep
Proizvođač:	OBO
Dimenzija	8mm
Materijal	Nehrđajući čelik 1.4301
Najmanja prodajna jedinica	20
Jedinica količine	Komad
Težina	12,9 kg
Jedinica za težinu	kg/100 kom.
CO2 otisak (GWP) od kolijevke do vrata	0,6183 kg CO2e / 1 Komad

Tehnicki list

Krovni nosač za sljemenjak,185-260 mm, Rd 8, A2

Broj artikla: 5202833

Dimenzije

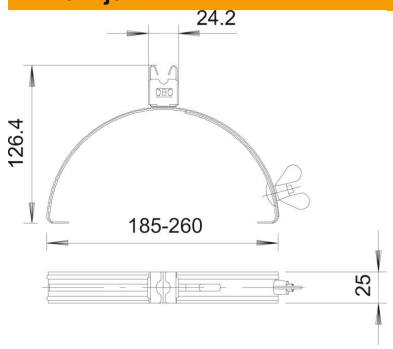

Duljina	25 mm
Visina	126,4 mm

Tehnički podaci

Primjena	Sljeme/bridovi
Način pričvršćivanja vodiča	s obujmicom
Maks. promjer vodiča	8
Min. promjer vodiča	8
Način montaže	za zatezanje
Visina montaže	20 mm
Pripremljeno za	Rd 8 mm
Sukladno ROHS-u	da
Područje zatezanja D maks.	260 mm
Područje zatezanja D min.	185 mm
Materijal držača	nehrđajući čelik (V2A)