# Tehnicki list

## Zaštita za 2-polno napajanje, s daljinskom signalizacijom 48 V AC/DC

## Broj artikla: 5097822




Zaštita od prenapona / fina zaštita mreže od prenapona tip 3 prema HRN EN 61643-11 s daljinskom signalizacijom

- S daljinskom signalizacijom: izmjenični kontakt bez potencijala
- Prikladan za sustave izmjeničnog i istosmjernog napona
- S optičkim indikatorom funkcije
- Jednostavna montaža sa stezaljkama bez vijaka
- U rasteru 17,5 mm
- Y sklop

Primjena: univerzalna primjena na 35 mm montažni profil u svakom razvodnom ormaru.

Type 3 | LPZ 2→3 | FS

### Referentni podaci

| | |
|---|---|
| Broj artikla | 5097822 |
| Tip | VF48-AC/DC-FS |
| Opis 1 | barijera munje |
| Opis 2 | s daljin.sig. |
| Proizvođač: | OBO |
| Dimenzija | 48V AC |
| Najmanja prodajna jedinica | 1 |
| Jedinica količine | Komad |
| Težina | 6,63 kg |
| Jedinica za težinu | kg/100 kom. |
| CO2 otisak (GWP) od kolijevke do vrata | 0,6888 kg CO2e / 1 Komad |

# Tehnicki list

## Zaštita za 2-polno napajanje, s daljinskom signalizacijom 48 V AC/DC

## Broj artikla: 5097822

### Dimenzije

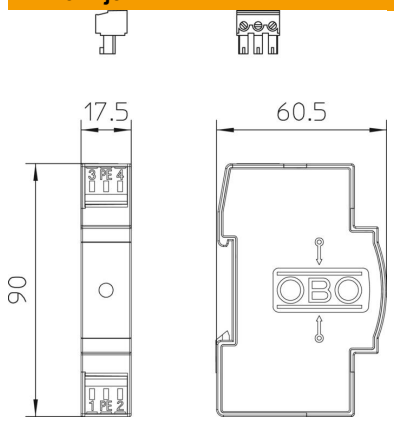


### Tehnički podaci

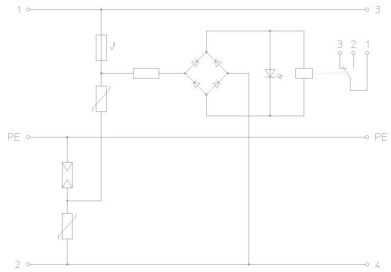

| | |
|---|---|
| Vrijeme odziva | <25 ns |
| Otvoreni | ne |
| Broj polova | 2 |
| Širina u osnovnim jedinicama (TE, 17,5 mm) | 1 |
| Temperatura za obradu, maks. | 80 °C |
| Min. temperatura za obradu | −40 °C |
| Daljinska signalizacija | da |
| Daljinska dojava (FM) | Izmjenjivač |
| Najviši trajni napon AC | 60 V |
| Najviši trajni napon DC | 80 V |
| Maks. presjek krutog vodiča (jedno-/višežični) | 2,5 mm² |
| Min. presjek krutog vodiča (jedno-/višežični) | 0,14 mm² |
| LPZ | 2→3 |
| Maksimalna odvodna struja (8/20 µs) | 2 kA |
| Način montaže | Montažni profil 35 mm |
| Nazivna odvodna struja (8/20 µs) | 0,7 kA |
| Nazivni napon AC (50 / 60 Hz) | 48 V |
| Oblik mreže | sve |
| Nazivna struja opterećenja (ulazna/izlazna stezaljka) | 20 A |
| Broj polova | 3 |
| Ispitni razred tipa 3 | da |
| Sukladno ROHS-u | da |
| Stupanj zaštite | IP20 |
| Razina zaštite linija - linija | <220 V |
| Razina zaštite linija - zemlja | <1200 V |
| Signalizacija na uređaju | optički |
| U skladu s EN 61643-11 | Tip 3 |
| SPD sukladno IEC 61643-1 | class III |
| Temperaturno područje korištenja, maks. | 80 °C |

# Tehnicki list

## Zaštita za 2-polno napajanje, s daljinskom signalizacijom 48 V AC/DC

## Broj artikla: 5097822

### Tehnički podaci

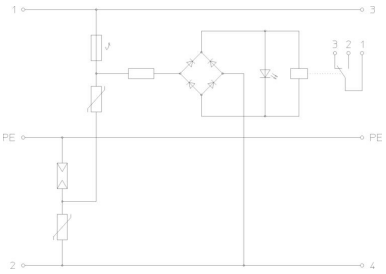


| | |
|---|---|
| Temperaturno područje korištenja, min. | −40 °C |