Tehnicki list

Premosni element

Broj artikla: 5096886

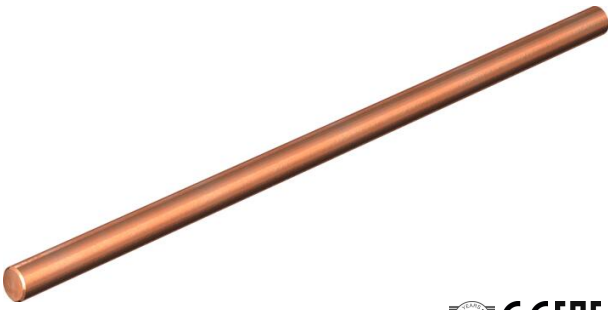

Bakreni most 16 mm², za premošćivanje MC…-odvodnika u bočnom kanalu.

- V3 za 3-polne sklopove
- V4 za 4-polne sklopove

Cu bakar

Referentni podaci

Broj artikla	5096886
Tip	MC V4
Opis 1	Premosni element
Opis 2	za Lightning Controller
Proizvođač:	OBO
Dimenzija	4-polig
Materijal	bakar
Najmanja prodajna jedinica	10
Jedinica količine	Komad
Težina	2,3 kg
Jedinica za težinu	kg/100 kom.
CO2 otisak (GWP) od kolijevke do vrata	0,0795 kg CO2e / 1 Komad

Dimenzije

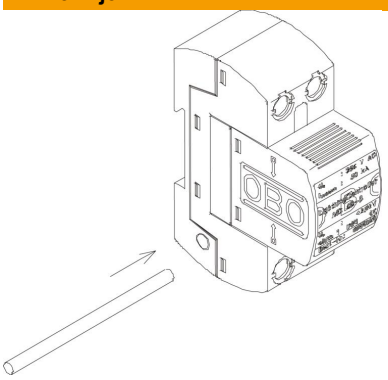

Tehnicki list

Premosni element

Broj artikla: 5096886

Tehnički podaci

Sukladno ROHS-u	da
Stupanj zaštite	IP20
Dodatni pribor	da
Zamjenski dio	ne
Vrsta pribora, pribor za prenaponsku zaštitu, energetska tehnika	Most