Tehnicki list

Uložak kombiniranog odvodnika s prikazom funkcije

Broj artikla: 5096827



Kombinirani odvodnik, odvodnik struje munje tip 1+2, uložak s optičkim prikazom.

- Mogućnost odvodnje struje munje 50 kA (10/350)
- Disipacija snage < 26 mW/pol
- Razina zaštite <1,7 KV
- Brisanje slijedne struje mreže 10 kA
- Oklopljeno iskrište

Primjena: u razvodnom ormaru za zaštitu od prenapona tipa 1+2 .

Type 1+2 | LPZ 0→2 | 230/400 V System

Referentni podaci

Broj artikla	5096827
Tip	MCD 50-B 0-OS
Opis 1	odvodnik struje munje
Opis 2	s prikazom funkcije
Proizvođač:	OBO
Dimenzija	255V
Najmanja prodajna jedinica	1
Jedinica količine	Komad
Težina	19,5 kg
Jedinica za težinu	kg/100 kom.
CO2 otisak (GWP) od kolijevke do vrata	1,2289 kg CO2e / 1 Komad

Tehnicki list

Uložak kombiniranog odvodnika s prikazom funkcije

Broj artikla: 5096827

Dimenzije

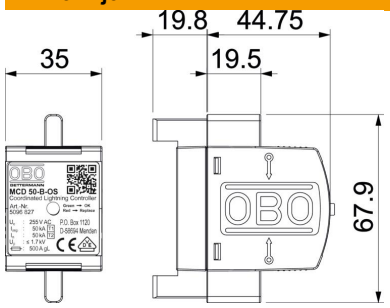

Duljina	100 mm
Širina	35 mm
Visina	69 mm

Tehnički podaci

Nazivna odvodna struja (8/20 µs) [ukupno]	50 kA
Vrijeme odziva	<100 ns
Otvoreni	ne
Izvedba	1-polni
Broj polova	1
Širina u osnovnim jedinicama (TE, 17,5 mm)	2
Temperatura za obradu, maks.	85 °C
Min. temperatura za obradu	−40 °C
Struja munje (10/350 µs)	50 kA
Struja munje (10/350) [ukupno]	50 kA
Daljinska signalizacija	ne
Prigušenje slijedne struje Ieff	10 kA
Najviši trajni napon (L-N)	255 V
Najviši trajni napon AC	255 V
Otpornost na kratki spoj	10 kA
Snaga kratkog spoja kod maks. nadstrujne zaštite mreže	10 kA
Maks. presjek krutog vodiča (jedno-/višežični)	50 mm²
Min. presjek krutog vodiča (jedno-/višežični)	10 mm²
LPZ	0→2
Min. vlažnost zraka	5 %
Maks. vlažnost zraka	95 %
Maksimalni predosigurač	500
Maksimalni predosigurač	500 A
Način montaže	na osnovnom elementu
Nazivna odvodna struja (8/20 µs)	50 kA
Nazivna odvodna struja (8/20 µs) [L-N]	50 kA
Nazivni napon AC (50 / 60 Hz)	230 V
Oblik mreže	sve
Sustav uzemljenja DC	ne
Sustav uzemljenja IT	ne
Sustav uzemljenja ostalo	ne
Sustav uzemljenja TN	da
Sustav uzemljenja TN-C	da
Sustav uzemljenja TN-C-S	da

Tehnicki list

Uložak kombiniranog odvodnika s prikazom funkcije

Broj artikla: 5096827

Tehnički podaci

Sustav uzemljenja TN-S	da
Sustav uzemljenja TT	da
Nazivna struja opterećenja (ulazna/izlazna stezaljka)	125 A
Broj polova	1
Ispitni razred tipa 1	da
Ispitni razred tipa 2	da
Sukladno ROHS-u	da
Stupanj zaštite	IP20
Razina zaštite	≤1,7 kV
Razina zaštite [L-N]	≤1,7
Signalizacija na uređaju	optički
U skladu s EN 61643-11	tip 1+2
SPD sukladno IEC 61643-1	class I+II
Temperaturno područje korištenja, maks.	85 °C
Temperaturno područje korištenja, min.	−40 °C
Odobrenja	VDE