Tehnicki list

Odvodnik prenapona V20 bez struje curenja, 3-polni + NPE

Broj artikla: 5095536



Odvodnik prenapona tip 2

• Za izjednačenje potencijala zaštite od prenapona prema normi VDE 0100-443 (IEC 60364-4-44)
• Kapacitet odvodnje do 30 kA (8/20) po polu preko visokoučinkovitih serijskih spojeva varistora i iskrišta
• Modularni utični odvodnici s uređajem za razdvajanje i optičkim prikazom statusa
• Funkcija zaključavanja sa zaštitom od vibracija i kodiranjem napona
• Plastika prema normi UL 94 V-0
• Varijante FS imaju izmjenični kontakt bez potencijala za daljinsku signalizaciju

Primjena: izjednačenje potencijala u glavnim i dodatnim razvodnim ormarima.

Type 2 LPZ 1→2

Referentni podaci

Broj artikla	5095536
Tip	V20-LCF-3+1-280
Opis 1	Odvodnik prenapona V20
Opis 2	bez struje curenja 3-polni+NPE
Proizvođač:	OBO
Dimenzija	280V
Najmanja prodajna jedinica	1
Jedinica količine	Komad
Težina	57,8 kg
Jedinica za težinu	kg/100 kom.
CO2 otisak (GWP) od kolijevke do vrata	2,1109 kg CO2e / 1 Komad

Tehnicki list

Odvodnik prenapona V20 bez struje curenja, 3-polni + NPE

Broj artikla: 5095536

Dimenzije

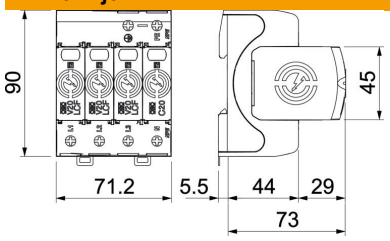

Tehnički podaci

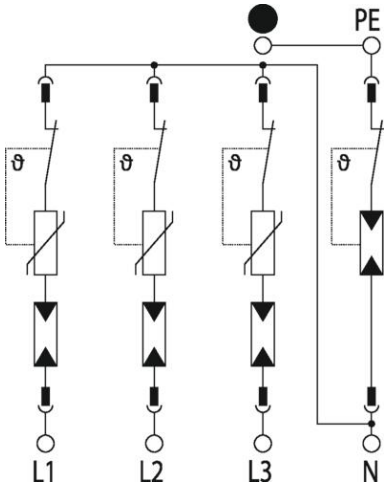

Nazivna odvodna struja (8/20 µs) [ukupno]	60 kA
Presjek priključka (min.)	1,5 mm²
Vrijeme odziva [L-N]	100 ns
Vrijeme odziva [N-PE]	100 ns
Otvoreni	ne
Broj polova	3+N/PE
Temperatura za obradu, maks.	80 °C
Min. temperatura za obradu	−40 °C
Zaokretni moment	35 Lbs
Zaokretni moment	4 Nm
Mjesto ugradnje	Unutrašnjost
Daljinska signalizacija	ne
Prikaz funkcije/kvara	optički
Materijal kućišta, dijelovi za zaštitu od prednapona	PA UL 94 V-0
Najviši trajni napon (L-N)	280 V
Najviši trajni napon AC	280 V
Integrirani predosigurač	ne
Otporan na kratki spoj	da
Snaga kratkog spoja kod maks. nadstrujne zaštite mreže	50 kA eff
Maks. presjek fleksibilnog vodiča (finožični)	35 mm²
Maks. presjek fleksibilnog vodiča (finožični)	2 AWG
Min. presjek fleksibilnog vodiča (finožični)	16 AWG
Min. presjek fleksibilnog vodiča (finožični)	1,5 mm²
Maks. presjek krutog vodiča (jedno-/višežični)	2 AWG
Maks. presjek krutog vodiča (jedno-/višežični)	35 mm²
Min. presjek krutog vodiča (jedno-/višežični)	16 AWG
Min. presjek krutog vodiča (jedno-/višežični)	1,5 mm²
Min. vlažnost zraka	5 %
Maks. vlažnost zraka	95 %
Maksimalni predosigurač	160 A gL/gG
Maksimalni predosigurač	160 A
Maksimalna odvodna struja (8/20 µs)	30 kA

Tehnicki list

Odvodnik prenapona V20 bez struje curenja, 3-polni + NPE

Broj artikla: 5095536

Tehnički podaci

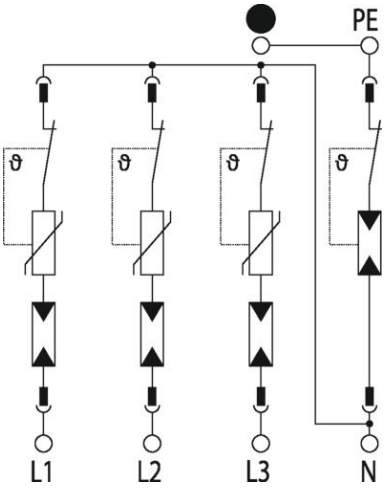

Maksimalna odvodna struja (8/20 µs) [L-N]	30 kA
Maksimalna odvodna struja (8/20 µs) [N-PE]	60 kA
Najmanji razmak	1,5 mm
Način montaže	Montažni profil 35 mm
Nazivna odvodna struja (8/20 µs)	20 kA
Nazivna odvodna struja (8/20 µs) [L-N]	20 kA
Nazivna odvodna struja (8/20 µs) [N-PE]	40 kA
Nazivni napon AC (50 / 60 Hz)	230 V
Sustav uzemljenja DC	ne
Sustav uzemljenja IT	ne
Sustav uzemljenja ostalo	ne
Sustav uzemljenja TN	da
Sustav uzemljenja TN-C	da
Sustav uzemljenja TN-C-S	da
Sustav uzemljenja TN-S	da
Sustav uzemljenja TT	ne
Ports	One-Port-SPD
Ispitni razred tipa 2	da
Zaostali napon [L-N] @ 1 kA	0,8 kV
Zaostali napon [L-N] @ 5 kA	1 kV
Sukladno ROHS-u	da
Stupanj zaštite	IP20
Struja zaštitnog vodiča	< 500 µA
Razina zaštite	≤1,5 kV
Razina zaštite [L-N]	≤1,5
Signalizacija na uređaju	optički
U skladu s EN 61643-11	tip 2
SPD sukladno IEC 61643-1	class II
SPD sukladno UL 1449	Tip 4
Temperaturno područje korištenja, maks.	80 °C
Temperaturno područje korištenja, min.	−40 °C
TOV-napon [L-N] - fail safe mode - 120 min	440 V
TOV-napon [L-N] - withstand mode - 5 s	335 V
TOV-napon [N-PE] - withstand mode - 200 s	1200 V