# Tehnicki list

## Odvodnik prenapona V20, 1-polni 440 V

## Broj artikla: 5095201




Odvodnik prenapona tip 2

• Za izjednačenje potencijala zaštite od udara munje prema VDE 0100-443 (IEC 60364-4-44)
• Kapacitet odvodnje do 40 kA (8/20) po polu
• Modularni utični odvodnik s termičkim osiguračem i optičkim prikazom funkcije
• Mehanizam za zaključavanje sa zaštitom od vibracije i pogrešnog spajanja uložaka različitih
napona
• Plastika prema UL 94 V-0
• Varijante FS imaju daljinsku signalizaciju s kontaktom bez potencijala

Primjena: izjednačenje potencijala u glavnim i dodatnim razvodnim ormarima.

Type 2 LPZ 1→2

## Referentni podaci

| | |
|---|---|
| Broj artikla | 5095201 |
| Tip | V20-1-440 |
| Opis 1 | Odvodnik prenapona V20 |
| Opis 2 | 1-polni |
| Proizvođač: | OBO |
| Dimenzija | 440V |
| Najmanja prodajna jedinica | 1 |
| Jedinica količine | Komad |
| Težina | 13,6 kg |
| Jedinica za težinu | kg/100 kom. |
| CO2 otisak (GWP) od kolijevke do vrata | 0,5663 kg CO2e / 1 Komad |

# Tehnicki list

## Odvodnik prenapona V20, 1-polni 440 V

## Broj artikla: 5095201

### Dimenzije

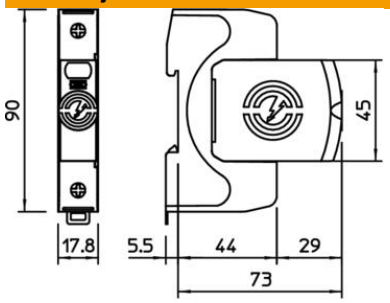


### Tehnički podaci




| | |
|---|---|
| Nazivna odvodna struja (8/20 µs) [ukupno] | 40 kA |
| Presjek priključka (min.) | 1,5 mm² |
| Vrijeme odziva [L-N] | 25 ns |
| Vrijeme odziva [N-PE] | 100 ns |
| Otvoreni | ne |
| Broj polova | 1 |
| Širina u osnovnim jedinicama (TE, 17,5 mm) | 1 |
| Temperatura za obradu, maks. | 80 °C |
| Min. temperatura za obradu | −40 °C |
| Zaokretni moment | 35 Lbs |
| Zaokretni moment | 4 Nm |
| Mjesto ugradnje | Unutrašnjost |
| Daljinska signalizacija | ne |
| Prikaz funkcije/kvara | optički |
| Materijal kućišta, dijelovi za zaštitu od prednapona | PA UL 94 V-0 |
| Najviši trajni napon (L-N) | 440 V |
| Najviši trajni napon AC | 440 V |
| Najviši trajni napon DC | 585 V |
| Integrirani predosigurač | ne |
| Otporan na kratki spoj | da |
| Snaga kratkog spoja kod maks. nadstrujne zaštite mreže | 50 kA eff |
| Maks. presjek fleksibilnog vodiča (finožični) | 35 mm² |
| Maks. presjek fleksibilnog vodiča (finožični) | 2 AWG |
| Min. presjek fleksibilnog vodiča (finožični) | 16 AWG |
| Min. presjek fleksibilnog vodiča (finožični) | 1,5 mm² |
| Maks. presjek krutog vodiča (jedno-/višežični) | 2 AWG |
| Maks. presjek krutog vodiča (jedno-/višežični) | 35 mm² |
| Min. presjek krutog vodiča (jedno-/višežični) | 16 AWG |
| Min. presjek krutog vodiča (jedno-/višežični) | 1,5 mm² |

# Tehnicki list

## Odvodnik prenapona V20, 1-polni 440 V

## Broj artikla: 5095201

### Tehnički podaci




| | |
|---|---|
| Min. vlažnost zraka | 5 % |
| Maks. vlažnost zraka | 95 % |
| Maksimalni predosigurač | 160 A gL/gG |
| Maksimalni predosigurač | 160 A |
| Maksimalna odvodna struja (8/20 µs) | 40 kA |
| Maksimalna odvodna struja (8/20 µs) [L-N] | 40 kA |
| Najmanji razmak | 1,5 mm |
| Način montaže | Montažni profil 35 mm |
| Nazivna odvodna struja (8/20 µs) | 20 kA |
| Nazivna odvodna struja (8/20 µs) [L-N] | 20 kA |
| Nazivni napon AC (50 / 60 Hz) | 400 V |
| Oblik mreže | sve |
| Sustav uzemljenja TN | da |
| Sustav uzemljenja TN-C | da |
| Sustav uzemljenja TN-C-S | da |
| Sustav uzemljenja TN-S | da |
| Sustav uzemljenja TT | da |
| Broj polova | 1 |
| Ports | One-Port-SPD |
| Ispitni razred tipa 2 | da |
| Zaostali napon [L-N] @ 1 kA | 1,5 kV |
| Zaostali napon [L-N] @ 5 kA | 1,8 kV |
| Sukladno ROHS-u | da |
| Stupanj zaštite | IP20 |
| Struja zaštitnog vodiča | < 500 µA |
| Razina zaštite | ≤2 kV |
| Razina zaštite [L-N] | ≤2 |
| Signalizacija na uređaju | optički |
| U skladu s EN 61643-11 | tip 2 |
| SPD sukladno IEC 61643-1 | class II |
| SPD sukladno UL 1449 | Tip 4 |
| Temperaturno područje korištenja, maks. | 80 °C |
| Temperaturno područje korištenja, min. | −40 °C |
| TOV-napon [L-N] - fail safe mode - 120 min | 765 V |
| TOV-napon [L-N] - withstand mode - 5 s | 580 V |
| Odobrenja | UL |