Tehnicki list

Odvodnik prenapona V20, 3-polni 320 V

Broj artikla: 5095173



Odvodnik prenapona tip 2

• Za izjednačenje potencijala zaštite od udara munje prema VDE 0100-443 (IEC 60364-4-44)
• Kapacitet odvodnje do 40 kA (8/20) po polu
• Modularni utični odvodnik s termičkim osiguračem i optičkim prikazom funkcije
• Mehanizam za zaključavanje sa zaštitom od vibracije i pogrešnog spajanja uložaka različitih
napona
• Plastika prema UL 94 V-0
• Varijante FS imaju daljinsku signalizaciju s kontaktom bez potencijala

Primjena: izjednačenje potencijala u glavnim i dodatnim razvodnim ormarima.

Type 2 LPZ 1→2

Referentni podaci

Broj artikla	5095173
Tip	V20-3-320
Opis 1	Odvodnik prenapona V20
Opis 2	3-polni
Proizvođač:	OBO
Dimenzija	320V
Najmanja prodajna jedinica	1
Jedinica količine	Komad
Težina	36,3 kg
Jedinica za težinu	kg/100 kom.
CO2 otisak (GWP) od kolijevke do vrata	1,5828 kg CO2e / 1 Komad

Tehnicki list

Odvodnik prenapona V20, 3-polni 320 V

Broj artikla: 5095173

Dimenzije

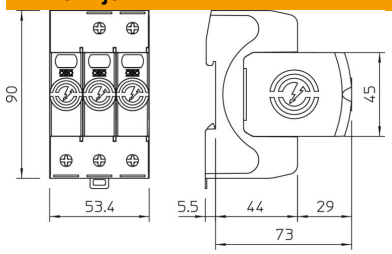

Tehnički podaci

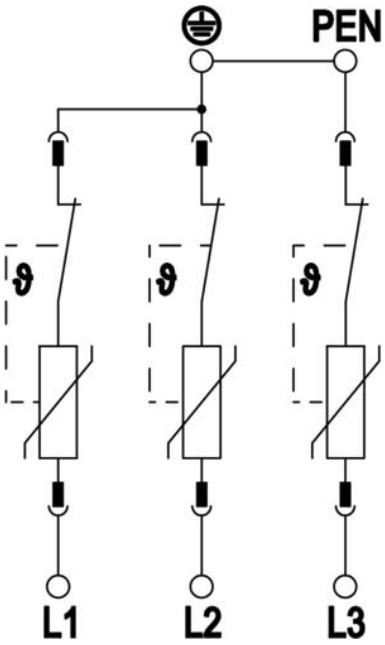

Nazivna odvodna struja (8/20 µs) [ukupno]	120 kA
Presjek priključka (min.)	1,5 mm²
Vrijeme odziva	<25 ns
Vrijeme odziva [L-N]	25 ns
Otvoreni	ne
Broj polova	3
Širina u osnovnim jedinicama (TE, 17,5 mm)	3
Temperatura za obradu, maks.	80 °C
Min. temperatura za obradu	−40 °C
Zaokretni moment	35 Lbs
Zaokretni moment	4 Nm
Mjesto ugradnje	Unutrašnjost
Daljinska signalizacija	ne
Prikaz funkcije/kvara	optički
Materijal kućišta, dijelovi za zaštitu od prednapona	PA UL 94 V-0
Najviši trajni napon (L-N)	320 V
Najviši trajni napon AC	320 V
Integrirani predosigurač	ne
Otporan na kratki spoj	da
Snaga kratkog spoja kod maks. nadstrujne zaštite mreže	50 kA eff
Maks. presjek fleksibilnog vodiča (finožični)	35 mm²
Maks. presjek fleksibilnog vodiča (finožični)	2 AWG
Min. presjek fleksibilnog vodiča (finožični)	16 AWG
Min. presjek fleksibilnog vodiča (finožični)	1,5 mm²
Maks. presjek krutog vodiča (jedno-/višežični)	2 AWG
Maks. presjek krutog vodiča (jedno-/višežični)	35 mm²
Min. presjek krutog vodiča (jedno-/višežični)	16 AWG
Min. presjek krutog vodiča (jedno-/višežični)	1,5 mm²
Min. vlažnost zraka	5 %
Maks. vlažnost zraka	95 %
Maksimalni predosigurač	160 A gL/gG

Tehnicki list

Odvodnik prenapona V20, 3-polni 320 V

Broj artikla: 5095173

Tehnički podaci

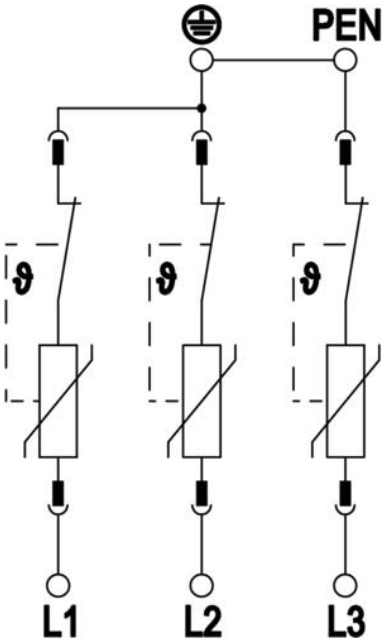

Maksimalni predosigurač	160 A
Maksimalna odvodna struja (8/20 µs)	40 kA
Maksimalna odvodna struja (8/20 µs) [L-N]	40 kA
Najmanji razmak	1,5 mm
Način montaže	Montažni profil 35 mm
Nazivna odvodna struja (8/20 µs)	20 kA
Nazivna odvodna struja (8/20 µs) [L-N]	20 kA
Nazivni napon AC (50 / 60 Hz)	230 V
Oblik mreže	sve
Sustav uzemljenja TN	da
Sustav uzemljenja TN-C	da
Broj polova	3
Ports	One-Port-SPD
Ispitni razred tipa 2	da
Zaostali napon [L-N] @ 1 kA	1 kV
Zaostali napon [L-N] @ 5 kA	1,2 kV
Sukladno ROHS-u	da
Stupanj zaštite	IP20
Struja zaštitnog vodiča	< 50 µA
Razina zaštite	≤1,4 kV
Razina zaštite [L-N]	≤1,4
Signalizacija na uređaju	optički
U skladu s EN 61643-11	tip 2
SPD sukladno IEC 61643-1	class II
SPD sukladno UL 1449	Tip 4
Temperaturno područje korištenja, maks.	80 °C
Temperaturno područje korištenja, min.	−40 °C
TOV-napon [L-N] - fail safe mode - 120 min	440 V
TOV-napon [L-N] - withstand mode - 5 s	335 V
Odobrenja	VDE KEMA UL ÖVE