# Tehnicki list

## Kombinirani odvodnik V50, 1-polni 280 V

## Broj artikla: 5093500




Kombinirani odvodnik struje munje tip 1+2

• Za izjednačenje potencijala zaštite od udara munje prema VDE 0185-305 (IEC 62305)
• Kapacitet odvodnje 12,5 kA (10/350) po polu i do 50kA (10/350) ukupno
• Modularni utični odvodnik s termičkim osiguračem i optičkim prikazom funkcije
• Mehanizam za zaključavanje izmjenjivih uložaka sa zaštitom od vibracija i zaštitom od pogrešnog spajanja
• Plastika prema UL 94 V-0
• Varijante FS imaju daljinsku signalizaciju s kontaktom bez potencijala

Primjena: izjednačenje potencijala zaštite od udara munje za građevine razreda zaštite III i IV.
* Komplet= Uložak i podnožje

LPZ 0→2 Type 1+2

PA Poliamid

### Referentni podaci

| | |
|---|---|
| Broj artikla | 5093500 |
| Tip | V50-1-280 |
| Opis 1 | Odvodnik prenapona V50 |
| Opis 2 | 1-polni |
| Proizvođač: | OBO |
| Dimenzija | 280V |
| Materijal | Poliamid |
| Najmanja prodajna jedinica | 1 |
| Jedinica količine | Komad |
| Težina | 16,4 kg |
| Jedinica za težinu | kg/100 kom. |
| CO2 otisak (GWP) od kolijevke do vrata | 0,5851 kg CO2e / 1 Komad |

# Tehnicki list

## Kombinirani odvodnik V50, 1-polni 280 V

## Broj artikla: 5093500

### Dimenzije

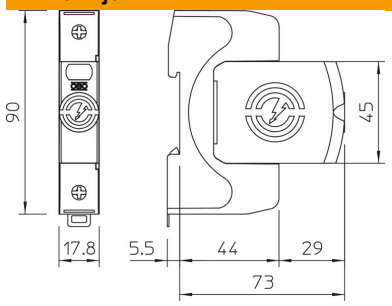


### Tehnički podaci

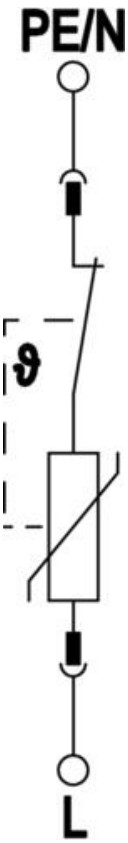


| | |
|---|---|
| Presjek priključka (min.) | 1,5 mm² |
| Vrijeme odziva | <25 ns |
| Vrijeme odziva [L-N] | 25 ns |
| Otvoreni | ne |
| Broj polova | 1 |
| Širina u osnovnim jedinicama (TE, 17,5 mm) | 1 |
| Temperatura za obradu, maks. | 80 °C |
| Min. temperatura za obradu | −40 °C |
| Struja munje (10/350 µs) | 12,5 kA |
| Struja munje (10/350 µs) [L-N/PE] | 12,5 kA |
| Zaokretni moment | 35 Lbs |
| Zaokretni moment | 4 Nm |
| Mjesto ugradnje | Unutrašnjost |
| Daljinska signalizacija | ne |
| Prikaz funkcije/kvara | optički |
| Materijal kućišta, dijelovi za zaštitu od prednapona | PA UL 94 V-0 |
| Najviši trajni napon (L-N) | 280 V |
| Najviši trajni napon AC | 280 V |
| Integrirani predosigurač | ne |
| Snaga kratkog spoja kod maks. nadstrujne zaštite mreže | 50 kA eff |
| Maks. presjek fleksibilnog vodiča (finožični) | 35 mm² |
| Maks. presjek fleksibilnog vodiča (finožični) | 2 AWG |
| Min. presjek fleksibilnog vodiča (finožični) | 16 AWG |
| Min. presjek fleksibilnog vodiča (finožični) | 1,5 mm² |
| Maks. presjek krutog vodiča (jedno-/višežični) | 2 AWG |
| Maks. presjek krutog vodiča (jedno-/višežični) | 35 mm² |
| Min. presjek krutog vodiča (jedno-/višežični) | 16 AWG |
| Min. presjek krutog vodiča (jedno-/višežični) | 1,5 mm² |
| Min. vlažnost zraka | 5 % |
| Maks. vlažnost zraka | 95 % |

# Tehnicki list

## Kombinirani odvodnik V50, 1-polni 280 V

## Broj artikla: 5093500

### Tehnički podaci

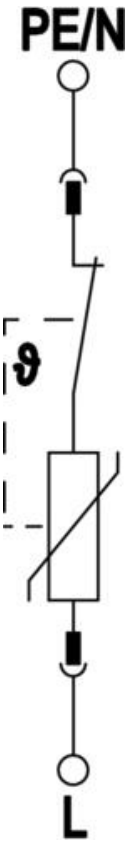


| | |
|---|---|
| Maksimalni predosigurač | 160 A gL/gG |
| Maksimalni predosigurač | 160 A |
| Maksimalna odvodna struja (8/20 µs) | 50 kA |
| Maksimalna odvodna struja (8/20 µs) [L-N] | 50 kA |
| Najmanji razmak | 1,5 mm |
| Način montaže | Montažni profil 35 mm |
| Nazivna odvodna struja (8/20 µs) | 30 kA |
| Nazivna odvodna struja (8/20 µs) [L-N] | 30 kA |
| Nazivna frekvencija | 50 Hz |
| Nazivni napon AC (50 / 60 Hz) | 230 V |
| Nazivni napon DC | 350 V |
| Oblik mreže | TN |
| Sustav uzemljenja TN | da |
| Sustav uzemljenja TN-C | da |
| Sustav uzemljenja TN-C-S | da |
| Sustav uzemljenja TN-S | da |
| Sustav uzemljenja TT | da |
| Broj polova | 1 |
| Ports | One-Port-SPD |
| Zaostali napon [L-N] @ 1 kA | 0,7 kV |
| Zaostali napon [L-N] @ 12,5 kA | 1 kV |
| Zaostali napon [L-N] @ 5 kA | 0,8 kV |
| Zaostali napon [L-N] @ 7 kA | 0,9 kV |
| Sukladno ROHS-u | da |
| Stupanj zaštite | IP20 |
| Struja zaštitnog vodiča | < 600 µA |
| Razina zaštite | ≤1,3 kV |
| Razina zaštite [L-N] | ≤1,3 |
| Signalizacija na uređaju | optički |
| U skladu s EN 61643-11 | tip 1+2 |
| SPD sukladno IEC 61643-1 | class I+II |
| SPD sukladno UL 1449 | Tip 4 |
| Temperaturno područje korištenja, maks. | 80 °C |
| Temperaturno područje korištenja, min. | −40 °C |
| TOV-napon [L-N] - fail safe mode - 120 min | 440 V |
| TOV-napon [L-N] - withstand mode - 5 s | 335 V |
| Odobrenja | VDE KEMA UL ÖVE |