Tehnicki list

Zaštita za SMA priključak: ženski/ženski

Broj artikla: 5093277



Zaštita za vodiče za prijenos podataka

- Visoka opteretivost impulsnom strujom 2 x 2,5 kA (10/350)
- Jednostavna montaža (međuutikač), m = utikač / w = utičnica
- Optimalna prijenosna karakteristika
- 5-godina jamstva
- Sa SMA-konktorom
- Uključena OBO Multi-Quick-obujmica 25-28 za jednostavnu instalaciju
- 50-Ω-technika

Primjena: Radiotehnologija i tehnologija za prijenos podataka sa SMA-utikačem

LPZ 0→2 TV SAT

Referentni podaci

Broj artikla	5093277
Tip	DS-SMA W/W
Opis 1	Zaštitni uređaj
Opis 2	za VF vodiče
Proizvođač:	OBO
Dimenzija	130V
Najmanja prodajna jedinica	1
Jedinica količine	Komad
Težina	7,5 kg
Jedinica za težinu	kg/100 kom.
CO2 otisak (GWP) od kolijevke do vrata	0,1077 kg CO2e / 1 Komad

Tehnicki list

Zaštita za SMA priključak: ženski/ženski

Broj artikla: 5093277

Dimenzije

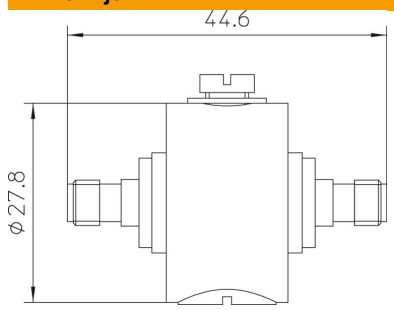

Tehnički podaci



Kontrola odvodnika	ne
Broj polova	1
Uneseno prigušenje (insertion loss)	≤0,2 dB
Izvedba testirana na eksplozije	ne
Dojavni kontakt	ne
Ukupna nazivna odvodna struja (10/350)	5 kA
Ukupna nazivna odvodna struja (8/20)	10 kA
Granična frekvencija	3700 MHz
Najviši trajni napon AC	130 V
Najviši trajni napon DC	185 V
Impulsna struja	2,5 kA
Otpor instalacije	>1 GΩ
Kapacitet (žila-žila)	<10 pF
Kapacitet (žila-zemlja)	<10 pF
Kategorie	Tip 1+2 / D1+C2
LPZ	0→2
Način montaže	Konektor/kabelski adapter
Nazivna strujna opterećenja AC	7 A
Nazivna strujna opterećenja DC	10 A
Ispitna norma	IEC 61643-21
Sukladno ROHS-u	da
Prigušenje povratnog toka	≥14 dB
Priključak oplete	da
Zaštita	izravno
Stupanj zaštite	IP40
Razina zaštite	<800 V
Razina zaštite linija - linija	<800 V
Razina zaštite linija - zemlja	<800 V
Signalizacija na uređaju	bez
SPD sukladno IEC 61643-21	Razred I+II / D1+C2
Utični sustav	SMA
Jakost udarne struje žila-žila	C2: 10 kV / 5 kA (8/20µs)
Jakost udarne struje žila-zemlja	C2: 10 kV / 5 kA (8/20µs)
Temperaturno područje korištenja, maks.	80 °C
Temperaturno područje korištenja, min.	−40 °C

Tehnicki list

Zaštita za SMA priključak: ženski/ženski

Broj artikla: 5093277

Tehnički podaci



Valni otpor	50 Ω