Tehnicki list

Zaštita od prenapona za LED sustave 230 V

Broj artikla: 5092480

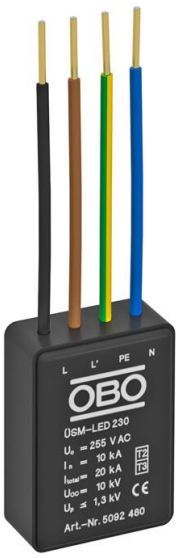

Modul za zaštitu od prenapona tip 2+3 prema HRN EN 61643-11 za mreže 230/400 V.

Namijenjen za zaštitu LED rasvjete odnosno LED transformatora.

- Optički prikaz funkcije
- Male veličine, idealan za ugradnju u kućišta
- 1+NPE s kapacitetom odvodnje najviše 20kA
- Ograničenje prenapona ispod 1300 V odnosno 1000 V @ 5 kA
- Sa ili bez isključenja rasvjete u slučaju ispada

Primjena: univerzalno primjenjiv za sva rasvjetna tijela
Za zaštitu elektroničkih trošila, kao npr. LED svjetiljki od prenapona.

LPZ 1→3 Type 2+3

Referentni podaci

Broj artikla	5092480
Tip	ÜSM-LED 230
Opis 1	Modul za zaštitu od prenapona
Opis 2	za LED svjetiljke
Proizvođač:	OBO
Dimenzija	230V
Najmanja prodajna jedinica	1
Jedinica količine	Komad
Težina	3,5 kg
Jedinica za težinu	kg/100 kom.
CO2 otisak (GWP) od kolijevke do vrata	0,0251 kg CO2e / 1 Komad

Tehnicki list

Zaštita od prenapona za LED sustave 230 V

Broj artikla: 5092480

Dimenzije

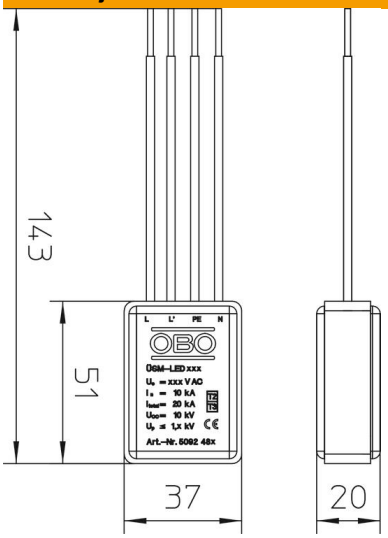

Tehnički podaci

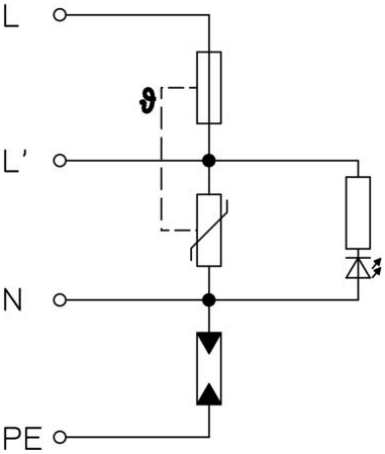

Nazivna odvodna struja (8/20 µs) [ukupno]	20 kA
Dužina priključnog kabela	0,09 m
Vrijeme odziva	<25 ns
Izvedba	1+NPE
Broj polova	1+N/PE
Širina u osnovnim jedinicama (TE, 17,5 mm)	sve
Temperatura za obradu, maks.	80 °C
Min. temperatura za obradu	−40 °C
Daljinska signalizacija	ne
Najviši trajni napon (L-N)	255 V
Najviši trajni napon (N-PE)	255 V
Najviši trajni napon AC	255 V
Integrirani predosigurač	ne
LPZ	1→3
Maksimalni predosigurač	16
Maksimalni predosigurač	16 A
Maksimalna odvodna struja (8/20 µs)	20 kA
Maksimalna odvodna struja (8/20 µs) [L-N]	20 kA
Maksimalna odvodna struja (8/20 µs) [N-PE]	20 kA
Način montaže	ostalo
Nazivna odvodna struja (8/20 µs)	10 kA
Nazivna odvodna struja (8/20 µs) [L-N]	10 kA
Nazivna odvodna struja (8/20 µs) [N-PE]	10 kA
Nazivni napon AC (50 / 60 Hz)	230 V

Tehnicki list

Zaštita od prenapona za LED sustave 230 V

Broj artikla: 5092480

Tehnički podaci

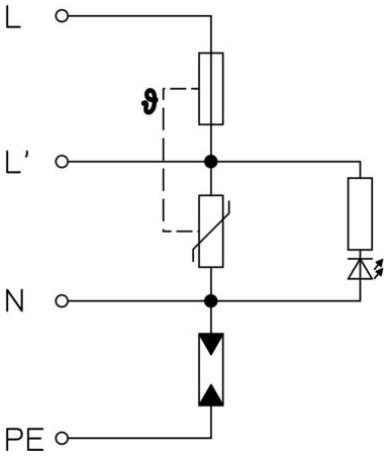

Oblik mreže	sve
Nazivna struja opterećenja (ulazna/izlazna stezaljka)	16 A
Ispitni razred tipa 2	da
Ispitni razred tipa 3	da
Sukladno ROHS-u	da
Stupanj zaštite	IP20
Razina zaštite	1,3 kV
Razina zaštite [L-N]	≤1,3
Signalizacija na uređaju	optički
U skladu s EN 61643-11	tip 2+3
SPD sukladno IEC 61643-1	class II+III
Temperaturno područje korištenja, maks.	80 °C
Temperaturno područje korištenja, min.	−40 °C