Tehnicki list

Pričvrsni set za zaštitne uređaje i montažne profile

Broj artikla: 5082382



DLS-BS: Pričvrsni set namijenjen za montažni profil i montažu na zid, može se koristiti za dolje navedene uređaje za zaštitu vodiča za prijenos podataka:

- Koax N-E5/…
- Koax B-E2/...
- RJ 11-Tele4...
- RJ 45 S-...

Referentni podaci

Broj artikla	5082382
Tip	DLS-BS
Opis 1	pričvrsni set
Opis 2	za zaštitne uređaje
Proizvođač:	OBO
Najmanja prodajna jedinica	1
Jedinica količine	Komad
Težina	5 kg
Jedinica za težinu	kg/100 kom.
CO2 otisak (GWP) od kolijevke do vrata	0,0736 kg CO2e / 1 Komad

Tehnicki list

Pričvrsni set za zaštitne uređaje i montažne profile

Broj artikla: 5082382

Dimenzije

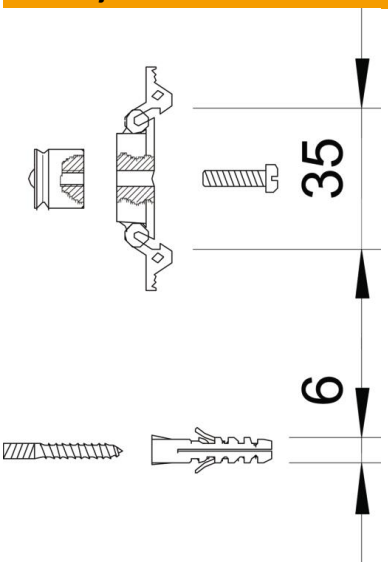

Tehnički podaci

Izvedba	za montažu:• Koax B-E2/...• Koax N-E5/...• RJ 11-Tde/4...• RJ 45 S-...
Sukladno ROHS-u	da
Dodatni pribor	da
Zamjenski dio	ne
Vrsta pribora, pribora za prenaponsku zaštitu, informacijska / mjerna, upravljačka i regulacijska tehnika	Pričvršćenja