Tehnicki list

Utična zaštita za prijenos podataka, 2-polna, izravno uzemljenje, s OS, 48 V

Broj artikla: 5080347



Vrsta zaštite priključne podatkovne linije 1+2/D1+C2 za mjernu, upravljačku i regulacijsku tehniku

- Zaštitni uređaj za višežilne sustave
- Direktno uzemljenje oklopa
- Frekvencijsko područje do 100 MHz
- Uzemljenje se izvodi preko montažnog profila ili priključnog kabela
- Mala širina od 17,5 mm
- Visoka dostupnost sustava – nema prekida signala bez zaštitnog modula
- S optičkom signalizacijom i mogućnošću daljinske signalizacije putem PDP-PS napajanja
- uključujući integrirani konektor sabirnice

Primjena: univerzalna zaštita od udara munje i prenapona u mjernoj, upravljačkoj i regulacijskoj tehnici.

MSR LPZ 0→2

Referentni podaci

Broj artikla	5080347
Tip	PDP-2-48-D-OS
Opis 1	Zaštita od prenapona
Opis 2	2 polna, direktno uzemljenje
Proizvođač:	OBO
Dimenzija	48V
Najmanja prodajna jedinica	1
Jedinica količine	Komad
Težina	8 kg
Jedinica za težinu	kg/100 kom.
CO2 otisak (GWP) od kolijevke do vrata	0,7724 kg CO2e / 1 Komad

Tehnicki list

Utična zaštita za prijenos podataka, 2-polna, izravno uzemljenje, s OS, 48 V

Broj artikla: 5080347

Dimenzije

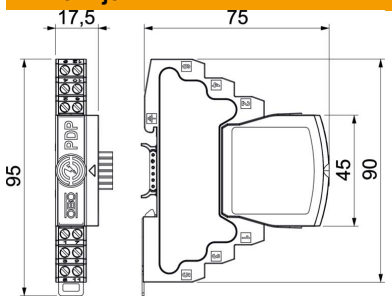

Duljina	75 mm
Širina	17,5 mm
Visina	95 mm

Tehnički podaci

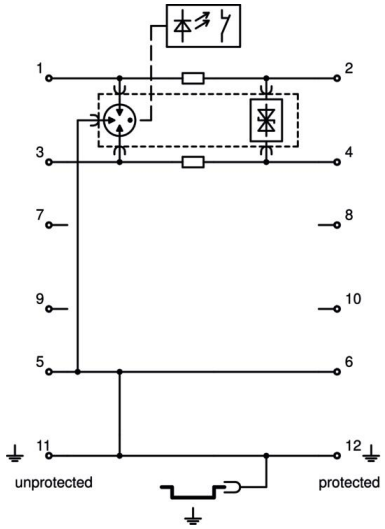

Maks. presjek fleksibilnog priključka.	1,5 mm²
Min. presjek fleksibilnog priključka	0,14 mm²
Maks. presjek višežičnog priključka	2,5 mm²
Min. presjek višežičnog priključka	0,14 mm²
Maks. presjek krutog priključka	2,5 mm²
Min. presjek krutog priključka	0,14 mm²
Broj polova	2
Izvedba	2-polni
Uneseno prigušenje (insertion loss)	≤3 dB
Uzemljenje preko:	Priključni kabel/montažni profil
Ukupna nazivna odvodna struja (10/350)	5 kA
Ukupna nazivna odvodna struja (8/20)	20 kA
Granična frekvencija	100 MHz
Najviši trajni napon AC	37 V
Najviši trajni napon DC	52 V
Impulsna struja	2,5 kA
Kapacitet (žila-žila)	≤30 pF
Kapacitet (žila-zemlja)	≤30 pF
Kategorie	Tip 1+2 / D1+C2
LPZ	0→2
Serijski otpor	1.2 ± 5%
Montaža ulaz / izlaz	Stezaljke s vijcima
Način montaže	Montažni profil 35 mm
Nazivna odvodna struja (8/20 µs)	10 kA
Nazivna strujna opterećenja AC	0,425 A
Nazivna strujna opterećenja DC	0,6 A
Nazivna odvodna struja In prema C2 (ukupno)	20 kA
Ispitna norma	IEC 61643-21
Sukladno ROHS-u	da
Priključak oplete	da
Zaštita	izravno
Stupanj zaštite	IP20
Razina zaštite linija - linija	170 V
Razina zaštite linija - zemlja	850 V

Tehnicki list

Utična zaštita za prijenos podataka, 2-polna, izravno uzemljenje, s OS, 48 V

Broj artikla: 5080347

Tehnički podaci

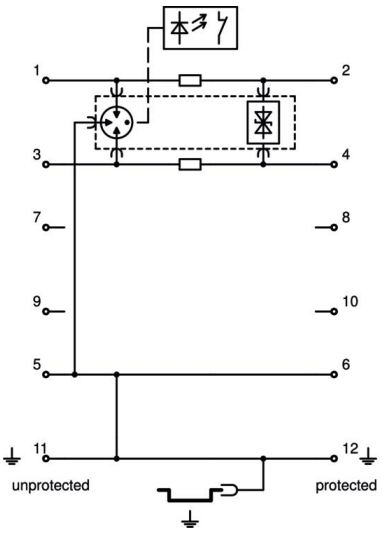

Serijski otpor po žili	1,2 Ω ± 5%
Signalizacija na uređaju	bez
U skladu s EN 61643-11	tip 1+2
SPD sukladno IEC 61643-1	class I+II
SPD sukladno IEC 61643-21	Razred I+II / D1+C2
Utični sustav	Stezaljka
Jakost udarne struje žila-žila	10 kV / 5 kA
Jakost udarne struje žila-zemlja	10 kV / 5 kA
Temperaturno područje korištenja, maks.	80 °C
Temperaturno područje korištenja, min.	−40 °C