Tehnicki list

Stezaljka za uzemljenje tipa 951

Broj artikla: 5051509

- Uzdužno i poprečno spajanje vodiča
- S 1 provrtom Ø 9 mm
- S 2 vijka M6 x 16



A2 Nehrđajući čelik

Referentni podaci

Broj artikla	5051509
Tip	951
Opis 1	Stezaljka
Opis 2	univerzalna
Proizvođač:	OBO
Dimenzija	M6
Materijal	Nehrđajući čelik 1.4301
Najmanja prodajna jedinica	10
Jedinica količine	Komad
Težina	5,4 kg
Jedinica za težinu	kg/100 kom.
CO2 otisak (GWP) od kolijevke do vrata	0,2865 kg CO2e / 1 Komad

Tehnicki list

Stezaljka za uzemljenje tipa 951

Broj artikla: 5051509

Dimenzije

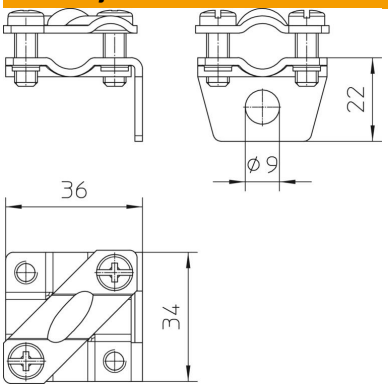

Tehnički podaci

Prikladno za	Okrugli vodič
Sukladno ROHS-u	da