Tehnicki list

Stezaljka za uzemljenje, za okrugle i plosnate vodiče

Broj artikla: 5043018

- Za okrugle i plosnate vodiče
- Prikladno za vodič 50 mm² x maks. FL40
- Rd 8 x maks. FL40
- S 2 vijka M6 x 20 (F)

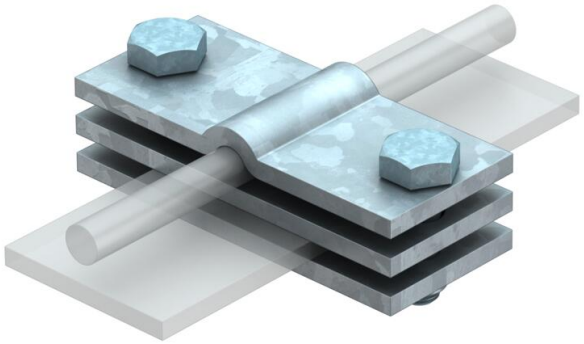

St	Čelik
FT	vruće pocinčano

Referentni podaci

Broj artikla	5043018
Tip	937 50
Opis 1	Stezaljka
Opis 2	za traku
Proizvođač:	OBO
Dimenzija	60mm
Materijal	Čelik
Površina	vruće pocinčano
Norma površine	DIN EN ISO 1461
Najmanja prodajna jedinica	10
Jedinica količine	Komad
Težina	11,75 kg
Jedinica za težinu	kg/100 kom.
CO2 otisak (GWP) od kolijevke do vrata	0,2664 kg CO2e / 1 Komad

Tehnicki list

Stezaljka za uzemljenje, za okrugle i plosnate vodiče

Broj artikla: 5043018

Dimenzije

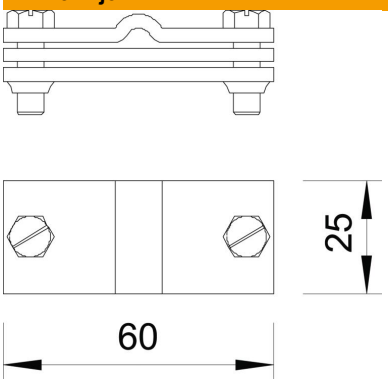

Tehnički podaci

Prikladno za	Okrugli vodič
Sukladno ROHS-u	da