Tehnicki list

Obujmica za uzemljenje tipa 942

Broj artikla: 5038081



- Za cijevi 1/8 - 1 1/2 cola odnosno Ø 8-49 mm
- Mogućnosti priključka: vodiči do 16 mm²
- Sa stezaljkom i vijkom M6 x 16 od mjedi, niklan
- Gornji i donji dio obujmice od bakra, niklani

Cu	bakar
N	niklano

Referentni podaci

Broj artikla	5038081
Tip	942 28
Opis 1	Obujmica
Proizvođač:	OBO
Dimenzija	24-28mm
Materijal	bakar
Površina	niklano
Norma površine	
Najmanja prodajna jedinica	10
Jedinica količine	Komad
Težina	6,17 kg
Jedinica za težinu	kg/100 kom.
CO2 otisak (GWP) od kolijevke do vrata	0,1943 kg CO2e / 1 Komad

Tehnicki list

Obujmica za uzemljenje tipa 942

Broj artikla: 5038081

Dimenzije

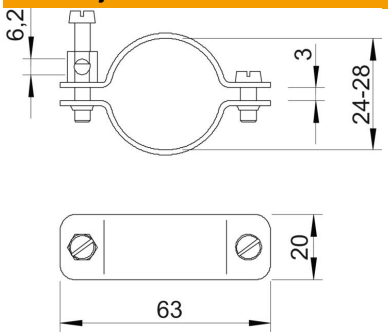

Mjera A	63 mm
Mjera b	20 mm
Mjera X	3 mm

Tehnički podaci

Broj vodiča	1
Maks. presjek priključnog kabela	25 mm²
Min. presjek priključnog kabela	0 mm²
Sukladno ROHS-u	izuzeti
Područje zatezanja D	3/4
Područje zatezanja D maks.	28 mm
Područje zatezanja D min.	24 mm