Tehnicki list

VARIO-stezaljka armaturu

Broj artikla: 5014476

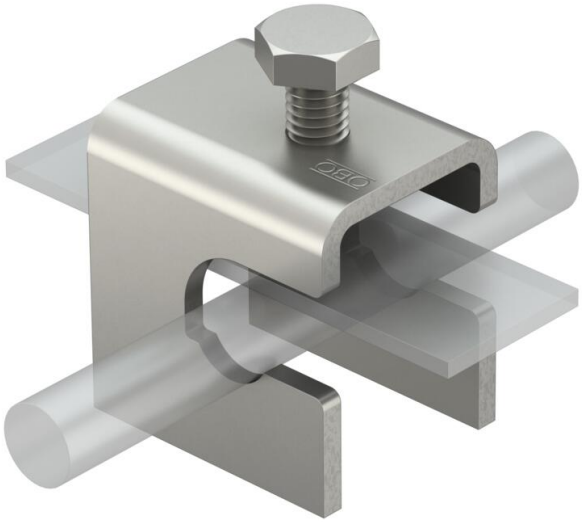

- Za armaturu promjera 8-14 mm i FL 30 x 5
- Jednostavna montaža kroz provrt
- Moguće bočno umetanje

St Čelik

Referentni podaci

Broj artikla	5014476
Tip	1814 ST
Opis 1	VARIO- stezaljka
Opis 2	za armaturu 8-14mm
Proizvođač:	OBO
Dimenzija	50x40x70
Materijal	Čelik
Najmanja prodajna jedinica	25
Jedinica količine	Komad
Težina	20 kg
Jedinica za težinu	kg/100 kom.
CO2 otisak (GWP) od kolijevke do vrata	0,5742 kg CO2e / 1 Komad

Tehnicki list

VARIO-stezaljka armaturu

Broj artikla: 5014476

Dimenzije

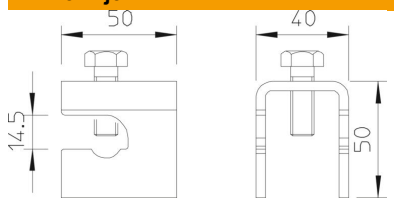

Tehnički podaci

Vrsta pričvrsnog vijka	Šesterokutni vijak
Vrsta spoja	Spojnica
Opterećenje strujom munje	N/50 kA
Prikladno za povezivanje	ostalo
Struja kratkog spoja (50HZ)(1s;≤300°C)	7,3 kA
Pripremljeno za	FL30x5 x Rd8-14 mm
Sukladno ROHS-u	da