Tehnicki list

Štapni uzemljivač s priključnom pločicom

Broj artikla: 5003032



- Križni profil 50 x 50 x 3 mm
- S priključnom pločicom
- 1 rupa Ø 13 mm
- 2 rupe Ø 11 mm
- Za spajanje okruglog vodiča pomoću spojnice tip 5001 DIN-FT
- Za uzemljenje npr. za antene ili uzemljenja razdjelnika

St	Čelik
FT	vruće pocinčano

Referentni podaci

Broj artikla	5003032
Tip	213 2500 DIN
Opis 1	Križni uzemljivač
Opis 2	s priključnom pločicom
Proizvođač:	OBO
Dimenzija	2500mm
Materijal	Čelik
Površina	vruće pocinčano
Norma površine	DIN EN ISO 1461
Najmanja prodajna jedinica	1
Jedinica količine	Komad
Težina	612,4 kg
Jedinica za težinu	kg/100 kom.
CO2 otisak (GWP) od kolijevke do vrata	15,0268 kg CO2e / 1 Komad

Tehnicki list

Štapni uzemljivač s priključnom pločicom

Broj artikla: 5003032

Dimenzije

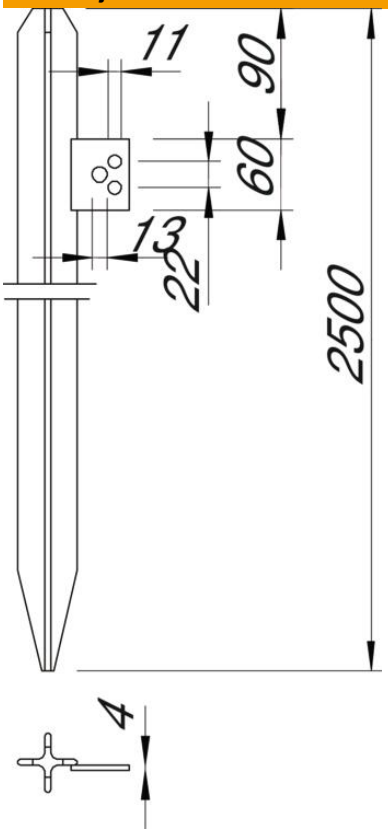

Duljina	2.500 mm
Mjera L	2.500 mm

Tehnički podaci

Izvedba	s priključnom pločicom
Vrsta profila	Križ
Sukladno ROHS-u	da
Vrsta spoja	ostalo