Tehnicki list

Obujmica za štapni uzemljivač, univerzalna

Broj artikla: 5001672

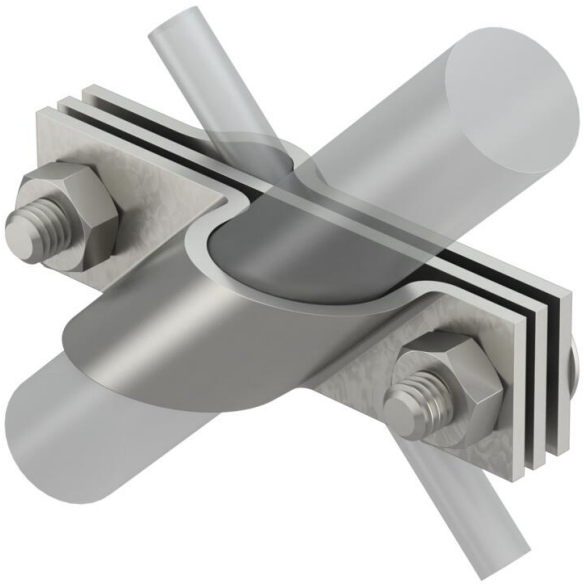

- Odgovara zahtjevima prema VDE 0185-305-3 (IEC / EN 62305-3)
- Za spajanje okruglih vodiča Rd 8-10 odnosno plosnatih vodiča do FL 40
- S međuploičicom
- S 2 šesterokutna vijka M10 x 30 i 2 šesterokutne matice M10

A4 nehrđajući čelik

Referentni podaci

Broj artikla	5001672
Tip	2760 25 V4A
Opis 1	Obujmica
Opis 2	za okrugli i plosnati vodič
Proizvođač:	OBO
Dimenzija	25mm
Materijal	nehrđajući čelik 1.4404
Najmanja prodajna jedinica	5
Jedinica količine	Komad
Težina	32,4 kg
Jedinica za težinu	kg/100 kom.
CO2 otisak (GWP) od kolijevke do vrata	1,6758 kg CO2e / 1 Komad

Tehnicki list

Obujmica za štapni uzemljivač, univerzalna

Broj artikla: 5001672

Dimenzije

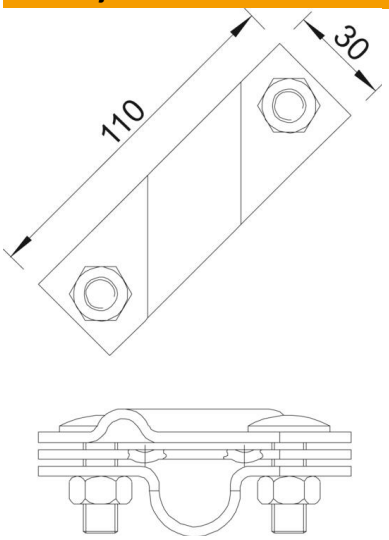

Mjera A	110 mm

Tehnički podaci

Oblik	Obujmica
Promjer priključka uzemljivača	25 mm
za štapni uzemljivač	25 mm
Prikladno za maks. promjer okruglog vodiča	10 mm
Prikladno za min. promjer okruglog vodiča	8 mm
Pripremljeno za	Rd 8-10/FL40 mm
Sukladno ROHS-u	da
Međuploča	da
Maks. područje stezanja	10 mm
Min. područje stezanja	8 mm