Tehnicki list

Sidreni vijak za montažne profile MMS-plus MS 7,5x60, s Panheadom

Broj artikla: 3498262

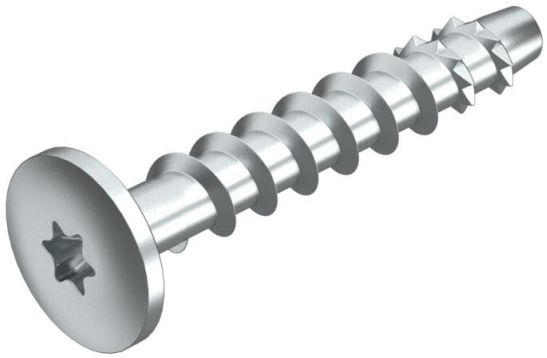

Sidreni vijak za beton, za direktnu montažu bez tiple u puknutom i nepuknutom betonu te zidu. S velikom okruglom glavom za pričvršćivanje montažnih profila. Torx pogon T30.

Proizvod ispitan sukladno EAD, s CE oznakom, Europskom tehničkom ocjenom (ETA) i potvrdom o sukladnosti. Nosivost pod požarnim opterećenjem ispunjava razred vatrootpornosti R120.

St Čelik

VZ pocinčano

Referentni podaci

Broj artikla	3498262
Tip	MMS+ MS 7.5x60
Opis 1	Sidreni vijak za mont. profile
Opis 2	s plosnatom glavom
Proizvođač:	OBO
Dimenzija	7,5x60
Boja	cink
Materijal	Čelik
Površina	pocinčano
Norma površine	
Najmanja prodajna jedinica	50
Jedinica količine	Komad
Težina	1,8 kg
Jedinica za težinu	kg/100 kom.

Tehnicki list

Sidreni vijak za montažne profile MMS-plus MS 7,5x60, s Panheadom

Broj artikla: 3498262

Dimenzije

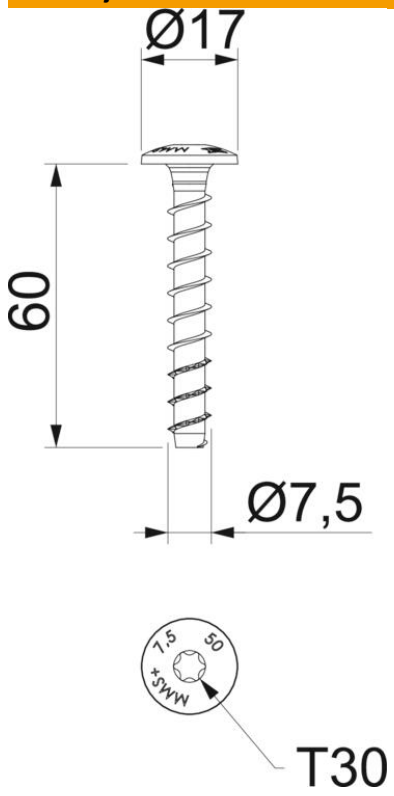

Dimenzije	7,5 x 60
Duljina	60 mm
Mjera L	60 mm

Tehnički podaci

Dubina provrta	40 mm
Min. promjer bušenja	6 mm
kaljeno	da
Navoj	7,5
Promjer navoja ST	7,5
Debljina stezanja	25 mm
Promjer glave	17 mm
Oblik glave	Polukružna glava
Sukladno ROHS-u	da
Spajanje pomoću vijaka	Torx
Fire resistance class EN 13501-1	R30 R60 R90 R120