Tehnicki list

Vijak za pričvršćivanje pregrade, KRS 6x30

Broj artikla: 3498100

Vijak s posebnim izglodanim rebrima za protupožarni kanal PYROLINE® Con S, za pričvršćivanje razdvojnih staza u kanalu.



St Čelik

GTP galvanski pocinčano, transparentno pasivirano

Referentni podaci

Broj artikla	3498100
Tip	KRS 6x30
Opis 1	Vijak
Opis 2	urezni
Proizvođač:	OBO
Dimenzija	6x30
Boja	cink
Materijal	Čelik
Površina	galvanski pocinčano
Norma površine	
Najmanja prodajna jedinica	200
Jedinica količine	Komad
Težina	0,276 kg
Jedinica za težinu	kg/100 kom.

Tehnicki list

Vijak za pričvršćivanje pregrade, KRS 6x30

Broj artikla: 3498100

Dimenzije

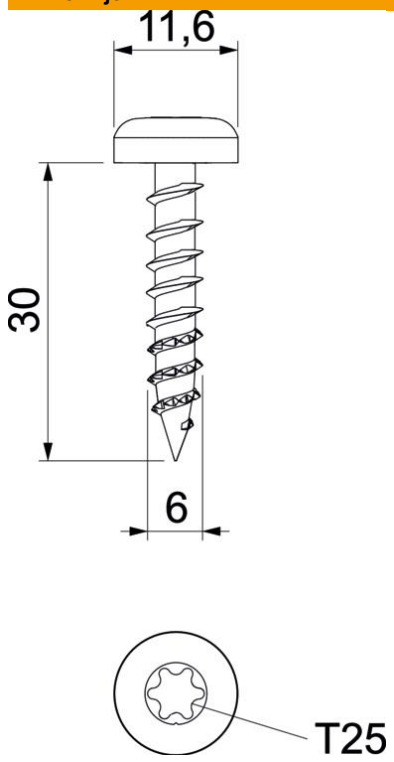

Mjera D	11,6 mm
Mjera d	6 mm
Mjera L	30 mm

Tehnički podaci

Promjer navoja ST	6
Oblik glave	ostalo
Sukladno ROHS-u	da
Spajanje pomoću vijaka	Torx