Tehnicki list

Opružna podloška A4

Broj artikla: 3405111

Podloška prema DIN 128 oblik A.

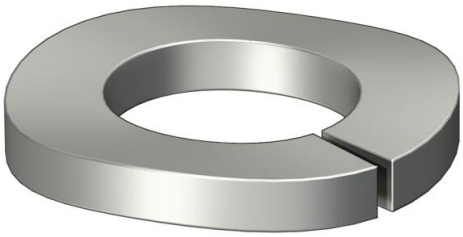

CE

A4	Nehrđajući čelik
2B	neprerađen, naknadno obrađen

Referentni podaci

Broj artikla	3405111
Tip	LWS M10 A4
Opis 1	opružna podloška
Proizvođač:	OBO
Dimenzija	M10
Materijal	Nehrđajući čelik
Površina	površina naknadno obrađena
Norma površine	
Najmanja prodajna jedinica	100
Jedinica količine	Komad
Težina	0,21 kg
Jedinica za težinu	kg/100 kom.
CO2 otisak (GWP) od kolijevke do vrata	0,0105 kg CO2e / 1 Komad

Dimenzije

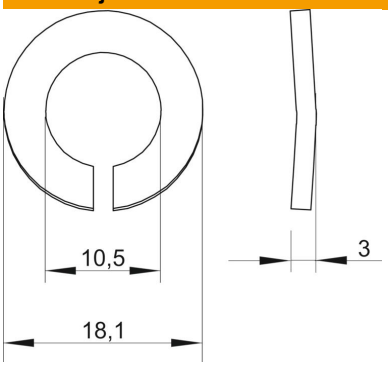

Visina	3 mm
Mjera d	10,5 mm
Mjera d maks.	18,1 mm
Mjera d min.	18,1 mm
Mjera h	3 mm

Tehnicki list

Opružna podloška A4

Broj artikla: 3405111

Tehnički podaci

Navoj	M10
Sukladno ROHS-u	da
Izvedba podloške za zaključavanje	valovito