Tehnicki list

Velika podloška A2

Broj artikla: 3403135



Podloška s posebno velikim vanjskim promjerom.
Kod povezivanja na montažnu šinu MS 41 preporučujemo vanjski promjer 40 mm.

CE

A2	Nehrđajući čelik
2B	neprerađen, naknadno obrađen

Referentni podaci

Broj artikla	3403135
Tip	WS M8 D25 A2
Opis 1	Velika podloška
Proizvođač:	OBO
Dimenzija	M8,Ø25mm
Materijal	Nehrđajući čelik
Površina	površina naknadno obrađena
Norma površine	
Najmanja prodajna jedinica	100
Jedinica količine	Komad
Težina	0,37 kg
Jedinica za težinu	kg/100 kom.
CO2 otisak (GWP) od kolijevke do vrata	0,0181 kg CO2e / 1 Komad

Dimenzije

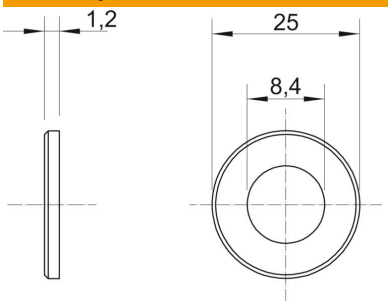

Debljina lima	0,05 in
Mjera D	0,98 in
Mjera d	0,33 in
Mjera d	8,4 mm
Mjera d maks.	25 mm
Mjera d min.	25 mm
Mjera h	1,5 mm

Tehnicki list

Velika podloška A2

Broj artikla: 3403135

Tehnički podaci

Navoj	M8
bez halogena	ne
Debljina materijala	1,2 mm
Sukladno ROHS-u	da