Tehnicki list

Velika podloška G

Broj artikla: 3403041

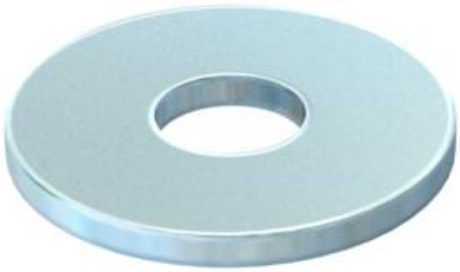

Podloška s osobito velikim vanjskim promjerom.

CE

St	Čelik
G	galvanski pocinčano

Referentni podaci

Broj artikla	3403041
Tip	WS M5 G20 G
Opis 1	Velika podloška
Proizvođač:	OBO
Dimenzija	M5,Ø20mm
Materijal	Čelik
Površina	galvanski pocinčano
Norma površine	EN ISO 19598 / EN ISO 4042
Najmanja prodajna jedinica	100
Jedinica količine	Komad
Težina	0,207 kg
Jedinica za težinu	kg/100 kom.
CO2 otisak (GWP) od kolijevke do vrata	0,0073 kg CO2e / 1 Komad

Dimenzije

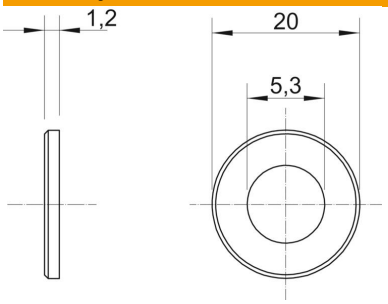

Debljina lima	0,05 in
Mjera D	0,79 in
Mjera d	0,21 in
Mjera d	5,3 mm
Mjera d maks.	20 mm
Mjera d min.	20 mm
Mjera h	1,2 mm

Tehnicki list

Velika podloška G

Broj artikla: 3403041

Tehnički podaci

Facettenförmig	ne
kaljeno	ne
Navoj	M5
Unutarnji promjer	5,3 mm
Debljina materijala	1,2 mm
Sukladno ROHS-u	da