Tehnicki list

Podloška A2

Broj artikla: 3402339

Podloška prema DIN 125, oblika A, za univerzalnu primjenu.



CE

A2	Nehrđajući čelik
2B	neprerađen, naknadno obrađen

Referentni podaci

Broj artikla	3402339
Tip	WS M12 D24 A2
Opis 1	Podloška
Proizvođač:	OBO
Dimenzija	M12
Materijal	Nehrđajući čelik
Površina Norma površine	površina naknadno obrađena
Najmanja prodajna jedinica	100
Jedinica količine	Komad
Težina	0,627 kg
Jedinica za težinu	kg/100 kom.
CO2 otisak (GWP) od kolijevke do vrata	0,0266 kg CO2e / 1 Komad

Dimenzije

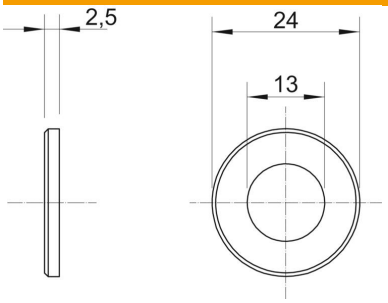

Debljina lima	0,1 in
Mjera D	0,94 in
Mjera d	0,51 in
Mjera d	13 mm
Mjera d min.	24 mm
Mjera h	2,5 mm

Tehnicki list

Podloška A2

Broj artikla: 3402339

Tehnički podaci

Navoj	M12
Unutarnji promjer	13 mm
Promjer rupe	13 mm
Debljina materijala	2,5 mm
S nazubljenjem	ne
Sukladno ROHS-u	da
Oblik rupe	okruglo