Tehnicki list

Podloška A2

Broj artikla: 3402312

Podloška prema DIN 125, oblika A, za univerzalnu primjenu.



CE

A2	Nehrđajući čelik
2B	neprerađen, naknadno obrađen

Referentni podaci

Broj artikla	3402312
Tip	WS M8 D16 A2
Opis 1	Podloška
Proizvođač:	OBO
Dimenzija	M8
Materijal	Nehrđajući čelik
Površina Norma površine	površina naknadno obrađena
Najmanja prodajna jedinica	100
Jedinica količine	Komad
Težina	0,214 kg
Jedinica za težinu	kg/100 kom.
CO2 otisak (GWP) od kolijevke do vrata	0,0076 kg CO2e / 1 Komad

Dimenzije

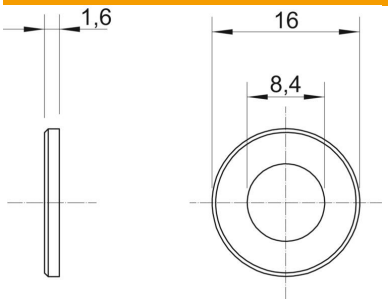

Debljina lima	0,06 in
Mjera D	0,63 in
Mjera d	0,33 in
Mjera d	8,4 mm
Mjera d min.	16 mm
Mjera h	1,6 mm

Tehnicki list

Podloška A2

Broj artikla: 3402312

Tehnički podaci

Navoj	M8
Unutarnji promjer	8,4 mm
Promjer rupe	8,4 mm
Debljina materijala	1,6 mm
S nazubljenjem	ne
Sukladno ROHS-u	da
Oblik rupe	okruglo