Tehnicki list

Podloška A2

Broj artikla: 3402304

Podloška prema DIN 125, oblika A, za univerzalnu primjenu.



CE

A2	Nehrđajući čelik
2B	neprerađen, naknadno obrađen

Referentni podaci

Broj artikla	3402304
Tip	WS M6 D12 A2
Opis 1	Podloška
Proizvođač:	OBO
Dimenzija	M6
Materijal	Nehrđajući čelik
Površina Norma površine	površina naknadno obrađena
Najmanja prodajna jedinica	100
Jedinica količine	Komad
Težina	0,114 kg
Jedinica za težinu	kg/100 kom.
CO2 otisak (GWP) od kolijevke do vrata	0,0041 kg CO2e / 1 Komad

Dimenzije

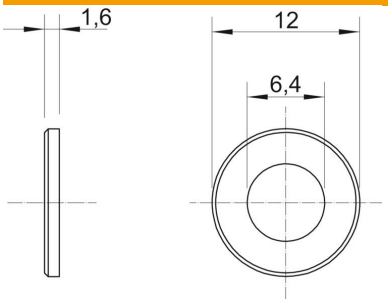

Debljina lima	0,06 in
Mjera D	0,47 in
Mjera d	0,25 in
Mjera d	6,4 mm
Mjera d min.	12 mm
Mjera h	1,6 mm

Tehnicki list

Podloška A2

Broj artikla: 3402304

Tehnički podaci

Navoj	M6
Unutarnji promjer	6,4 mm
Promjer rupe	6,4 mm
Debljina materijala	1,6 mm
S nazubljenjem	ne
Sukladno ROHS-u	da
Oblik rupe	okruglo