Tehnicki list

Podloška

Broj artikla: 3402215

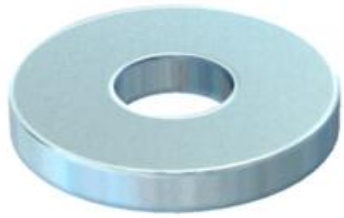

Podloška s velikim vanjskim promjerom, za univerzalnu primjenu.

CE

St	Čelik
G	galvanski pocinčano

Referentni podaci

Broj artikla	3402215
Tip	WS M8 D28 G
Opis 1	Podloška
Proizvođač:	OBO
Dimenzija	M8
Materijal	Čelik
Površina	galvanski pocinčano
Norma površine	EN ISO 19598 / EN ISO 4042
Najmanja prodajna jedinica	100
Jedinica količine	Komad
Težina	1,1 kg
Jedinica za težinu	kg/100 kom.
CO2 otisak (GWP) od kolijevke do vrata	0,034 kg CO2e / 1 Komad

Dimenzije

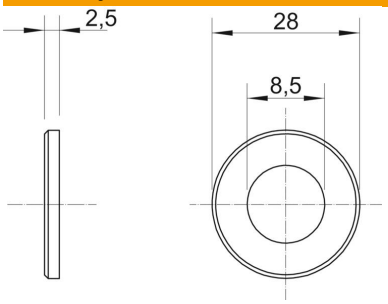

Debljina lima	0,1 in
Mjera D	1,1 in
Mjera d	0,33 in
Mjera d	8,5 mm
Mjera d min.	28 mm
Mjera h	2,5 mm

Tehnicki list

Podloška

Broj artikla: 3402215

Tehnički podaci

Navoj	M8
Unutarnji promjer	8,5 mm
Debljina materijala	2,5 mm
S nazubljenjem	ne
Sukladno ROHS-u	da
Oblik rupe	okruglo