Tehnicki list

Podloška

Broj artikla: 3402096

Podloška prema DIN 125, oblika A, za univerzalnu primjenu.

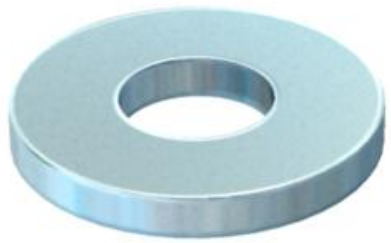

CE

St	Čelik
G	galvanski pocinčano

Referentni podaci

Broj artikla	3402096
Tip	WS M10 D20 G
Opis 1	Podloška
Proizvođač:	OBO
Dimenzija	M10
Materijal	Čelik
Površina	galvanski pocinčano
Norma površine	EN ISO 19598 / EN ISO 4042
Najmanja prodajna jedinica	100
Jedinica količine	Komad
Težina	0,36 kg
Jedinica za težinu	kg/100 kom.
CO2 otisak (GWP) od kolijevke do vrata	0,0102 kg CO2e / 1 Komad

Dimenzije

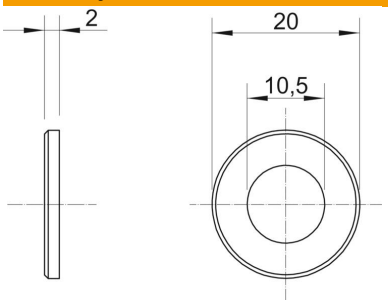

Debljina lima	0,08 in
Mjera D	0,79 in
Mjera d	0,41 in
Mjera d	10,5 mm
Mjera d min.	20 mm
Mjera h	2 mm

Tehnicki list

Podloška

Broj artikla: 3402096

Tehnički podaci

Facettenförmig	ne
kaljeno	ne
Navoj	M10
Unutarnji promjer	10,5 mm
Debljina materijala	2 mm
S nazubljenjem	ne
Sukladno ROHS-u	da
Oblik rupe	okruglo