Tehnicki list

Podloška

Broj artikla: 3402045

Podloška prema DIN 125, oblika A, za univerzalnu primjenu.

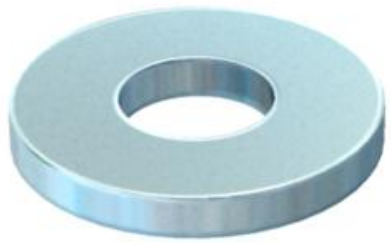

CE

St	Čelik
G	galvanski pocinčano

Referentni podaci

Broj artikla	3402045
Tip	WS M4 D09 G
Opis 1	Podloška
Proizvođač:	OBO
Dimenzija	M4
Materijal	Čelik
Površina	galvanski pocinčano
Norma površine	EN ISO 19598 / EN ISO 4042
Najmanja prodajna jedinica	100
Jedinica količine	Komad
Težina	0,031 kg
Jedinica za težinu	kg/100 kom.
CO2 otisak (GWP) od kolijevke do vrata	0,0014 kg CO2e / 1 Komad

Dimenzije

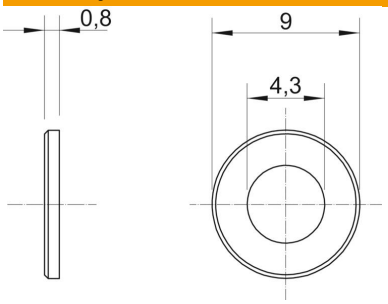

Mjera d	4,3 mm
Mjera d min.	9 mm
Mjera h	0,8 mm

Tehnicki list

Podloška

Broj artikla: 3402045

Tehnički podaci

Facettenförmig	ne
kaljeno	ne
Navoj	M4
Unutarnji promjer	4,3 mm
Debljina materijala	0,8 mm
S nazubljenjem	ne
Sukladno ROHS-u	da
Oblik rupe	okruglo