Tehnicki list

Pločice sa brojevima

Broj artikla: 3049221

- Za označavanje spojeva
- Za univerzalno ispisivanje (npr. numeriranje)

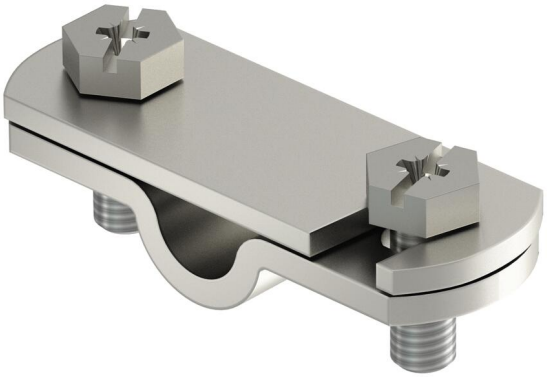

A2 Nehrđajući čelik

Referentni podaci

Broj artikla	3049221
Tip	311 N-VA 8-10
Opis 1	Pločice za numeričke oznake
Opis 2	za mjerni spoj
Proizvođač:	OBO
Dimenzija	FL30/8-10
Materijal	Nehrđajući čelik
Najmanja prodajna jedinica	5
Jedinica količine	Komad
Težina	5,6 kg
Jedinica za težinu	kg/100 kom.
CO2 otisak (GWP) od kolijevke do vrata	0,3413 kg CO2e / 1 Komad

Tehnicki list

Pločice sa brojevima

Broj artikla: 3049221

Dimenzije

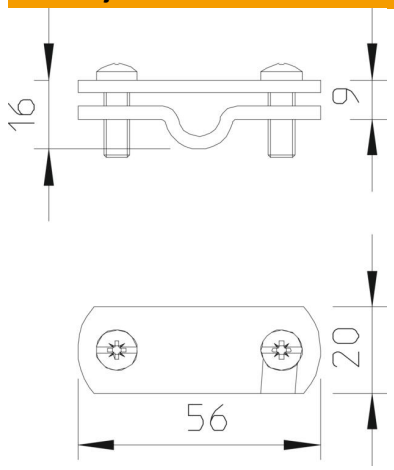

Duljina	56 mm
Duljina	20 m

Tehnički podaci

Vrsta dodatnog pribora	Natpisna pločica
Pripremljeno za	RD 8 -10 / FL30 mm
Sukladno ROHS-u	da