Tehnicki list

Utična tipla s gljivastom glavom

Broj artikla: 2351412

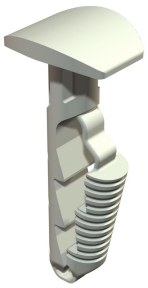

Utična tipla omogućuje jednostavnu montažu, npr. montažu pločica s oznaka ili malih WDK-kanala.

Prikladno za beton, zid od vapnenca i cigle. Korištenje na zidu od porobeton je moguće ali se mora računati sa smanjenjem nosivosti.

HALOGEN FREE CE

PA Poliamid

Referentni podaci

Broj artikla	2351412
Tip	910 STP 6x30
Opis 1	Utična tipla
Opis 2	sa gljivastom glavom
Proizvođač:	OBO
Dimenzija	6x30mm
Boja	sivo bijelo; RAL 9002
Materijal	Poliamid
Najmanja prodajna jedinica	100
Jedinica količine	Komad
Težina	0,101 kg
Jedinica za težinu	kg/100 kom.
CO2 otisak (GWP) od kolijevke do vrata	0,0056 kg CO2e / 1 Komad

Tehnicki list

Utična tipla s gljivastom glavom

Broj artikla: 2351412

Dimenzije

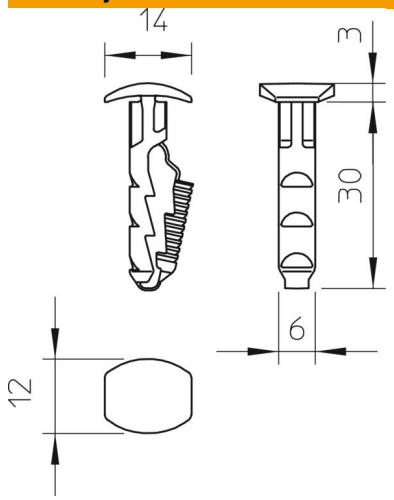

Duljina	30 mm

Tehnički podaci

Izvedba	Utična tipla
Dubina provrta	35 mm
Min. promjer bušenja	6 mm
Prijelomna sila u betonu B25	250 N
Prikladno za pričvršćivanje kabelskim vezicama	ne
Prikladno za plinobeton	da
Prikladno za šesterokutni vijak za drvo	ne
bez halogena	da
S rubom	da
S vijcima	ne
Sukladno ROHS-u	da