Tehnicki list

Serijska obujmica, svijetlo siva

Broj artikla: 2250438



Univerzalna obujmica za pojedinačno pričvršćenje kabela, vodova i cijevi, sve veličine se mogu nizati požeji pomoću ljepila, proreza i za navijanje na navoje M6.

Za lijepljenje obujmica od poliamida na zidove i beton koristite brzo ljepilo Impu-Fix tip 509.

*Veličine 3-7 nisu prikladne za uređaj za zabijanje čavala.

PA Poliamid

Referentni podaci

Broj artikla	2250438
Tip	2037 27-43 LGR
Opis 1	Serijska obujmica
Proizvođač:	OBO
Dimenzija	27-43mm
Boja	svijetlo siva; RAL 7035
Materijal	Poliamid
Najmanja prodajna jedinica	25
Jedinica količine	Komad
Težina	1,615 kg
Jedinica za težinu	kg/100 kom.
CO2 otisak (GWP) od kolijevke do vrata	0,0764 kg COe / 1 Komad

Tehnicki list

Serijska obujmica, svijetlo siva

Broj artikla: 2250438

Dimenzije

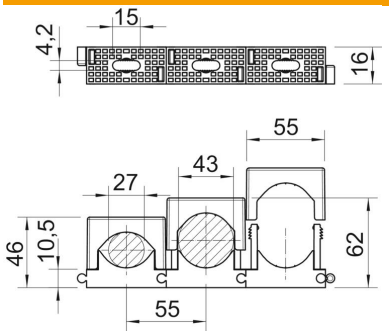

Mjera A	55 mm
Mjera d maks.	43 mm
Mjera d min.	27 mm
Mjera F	15 mm
Mjera H1	10,5 mm
Mjera H2	46 mm
Mjera H3	62 mm

Tehnički podaci

Može se nizati	da
Broj kablova/cijevi	1
Vrsta pričvršćivanja	Rupa s navojem
bez halogena	da
Utični sustav	da
otporno na udarce	ne
Područje zatezanja D maks.	43 mm
Područje zatezanja D min.	27 mm