Tehnicki list

ISO-Clip obujmica tip 2008, svijetlosive boje

Broj artikla: 2227614



ISO-obujmica s čavlićem, u kratkoj izvedbi

PP Polipropilen

Referentni podaci

Broj artikla	2227614
Tip	2008 25 LGR
Opis 1	ISO obujmica sa čavlićem
Proizvođač:	OBO
Dimenzija	8mm, L25
Boja	svijetlo siva; RAL 7035
Materijal	Polipropilen
Najmanja prodajna jedinica	100
Jedinica količine	Komad
Težina	0,103 kg
Jedinica za težinu	kg/100 kom.
CO2 otisak (GWP) od kolijevke do vrata	0,0037 kg COe / 1 Komad

Tehnicki list

ISO-Clip obujmica tip 2008, svijetlosive boje

Broj artikla: 2227614

Dimenzije

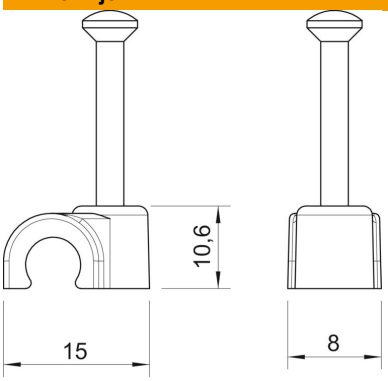

Mjera B	8 mm
Mjera H	10,6 mm
Mjera L	15 mm

Tehnički podaci

Dvostruka stezaljka	ne
Oblik	okrugli (za okrugli vod)
za promjer kabla	8 mm
za promjer čavla	2,0x25
kaljeno	da
bez halogena	da
S čavlom	da
Duljina čavla	25 mm
otporno na udarce	ne
prozirno	ne
Aretiranje cijevi	ne