Tehnicki list

ISO-Nagel-Clip tip 2004, svijetlosiva

Broj artikla: 2227223



ISO-obujmica s čavlićem, u kratkoj izvedbi

PP Polipropilen

Referentni podaci

Broj artikla	2227223
Tip	2004 18 LGR
Opis 1	ISO obujmica sa čavlićem
Proizvođač:	OBO
Dimenzija	4mm, L18
Boja	svijetlo siva; RAL 7035
Materijal	Polipropilen
Najmanja prodajna jedinica	200
Jedinica količine	Komad
Težina	0,057 kg
Jedinica za težinu	kg/100 kom.
CO2 otisak (GWP) od kolijevke do vrata	0,0021 kg COe / 1 Komad

Tehnicki list

ISO-Nagel-Clip tip 2004, svijetlosiva

Broj artikla: 2227223

Dimenzije

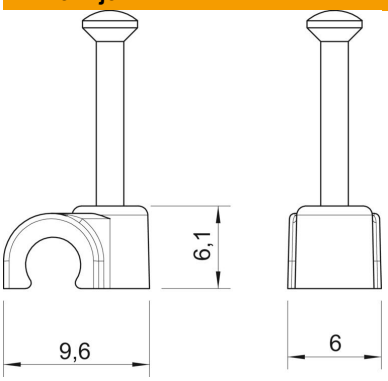

Mjera B	6 mm
Mjera H	6,1 mm
Mjera L	9,6 mm

Tehnički podaci

Dvostruka stezaljka	ne
Oblik	okrugli (za okrugli vod)
za promjer kabla	4 mm
za promjer čavla	2,0x18
kaljeno	da
bez halogena	da
S čavlom	da
Duljina čavla	18 mm
otporno na udarce	ne
prozirno	ne
Aretiranje cijevi	ne