Tehnicki list

Utična obujmica

Broj artikla: 2197804



Štedite snagu i vrijeme - pomoću iznimno fleksibilnog OBO sustava utičnih tipli.

Sustav je prikladan za bezbroj mogućnosti primjene: za pune zidove od betona, kalcij-silikatne materijale, cigle i porobeton, kao i međuzidove, za kabele i vodiče, te krute i savitljive elektroinstalacijske cijevi. Potreban vam je samo provrt promjera od 6 mm. Potpuno različite utične tiple možete jednostavno ugurati u provrte, i to rukom, s minimalnom snagom. Proizvodi su izrađeni od poliamida, naravno, bez halogena.

HALOGEN FREE

PA Poliamid

Referentni podaci

Broj artikla	2197804
Tip	1974 16-23
Opis 1	Utična obujmica
Opis 2	1-struka
Proizvođač:	OBO
Dimenzija	16-23mm
Boja	svijetlo siva; RAL 7035
Materijal	Poliamid
Najmanja prodajna jedinica	100
Jedinica količine	Komad
Težina	0,263 kg
Jedinica za težinu	kg/100 kom.
CO2 otisak (GWP) od kolijevke do vrata	0,0134 kg CO2e / 1 Komad

Tehnicki list

Utična obujmica

Broj artikla: 2197804

Dimenzije

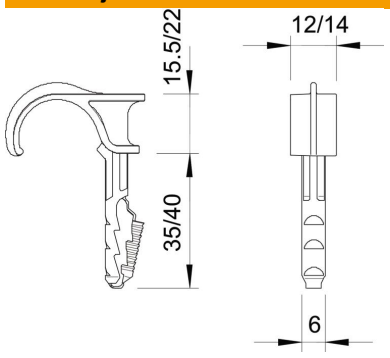

Tehnički podaci

Broj kablova/cijevi	1
Izvedba	jednostruko presavijen
Vrsta pričvršćivanja	Utično pričvršćenje
Dubina provrta	40 mm
Min. promjer bušenja	6 mm
Prijelomna sila u betonu B25	50 N
bez halogena	da
Sukladno ROHS-u	da
Područje zatezanja D maks.	23 mm
Područje zatezanja D min.	16 mm