Tehnicki list

ISO-obujmica

Broj artikla: 2157179

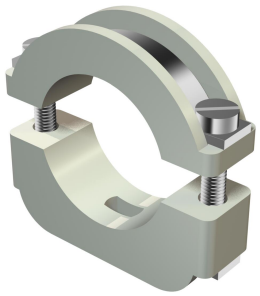

ISO-obujmica za instalacija zaštite od udara munje: plastična obujmica s metalnim dijelom, prikladna i za veća opterećenja; metalni dijelovi od čelika, galvanizirano.

3015 s uzdužnim otvorom 4,5 mm.

*Veličine 6-12 i 10-17 nisu prikladne za alat za postavljanje.

HALOGEN FREE CE

PS Polistirol

Referentni podaci

Broj artikla	2157179
Tip	3015 17 LGR
Opis 1	ISO-obujmica
Opis 2	s uzdužnim otvorom
Proizvođač:	OBO
Dimenzija	10-17mm
Boja	svijetlo siva; RAL 7035
Materijal	Polistirol
Najmanja prodajna jedinica	50
Jedinica količine	Komad
Težina	1,742 kg
Jedinica za težinu	kg/100 kom.
CO2 otisak (GWP) od kolijevke do vrata	0,0626 kg CO2e / 1 Komad

Tehnicki list

ISO-obujmica

Broj artikla: 2157179

Dimenzije

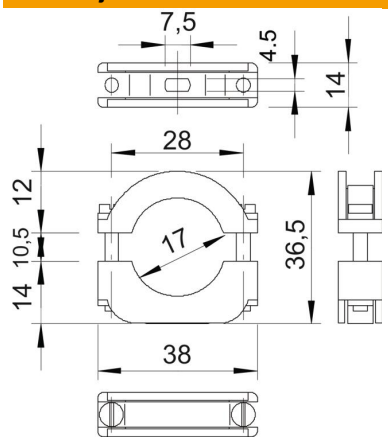

Mjera A	38 mm
Mjera B	28 mm
Mjera b	14 mm
Mjera D	17 mm
Mjera H	36,5 mm
Mjera Ho (mm)	12
Mjera Hu (mm)	14
Mjera L	7,5 mm

Tehnički podaci

Broj kablova/cijevi	1
Izvedba	zatvorena
Vrsta pričvršćivanja	Rupa s navojem
Prikladno u protupožarnom području	ne
bez halogena	da
Omotan plastikom	ne
Sukladno ROHS-u	da
Vijak	M4 x 25
Područje zatezanja D maks.	17 mm
Područje zatezanja D min.	10 mm
Otporne na UV zračenje	ne