Tehnicki list

Quick-Pipe-spojnica, bijele boje

Broj artikla: 2154095



Spojnica za plastične elektroinstalacijske cijevi. Prikladan za cijev Quick-Pipe ili fleksibilne cijevi. Zatvaranje i otvaranje bez alata. Primjenjivo u području temperature od - 25 °C do + 60 °C.

IP 44

M

PP Polipropilen

Referentni podaci

Broj artikla	2154095
Opis 1	Quick-pipe-spojnica
Proizvođač:	OBO
Dimenzija	M25
Boja	bijela; RAL 9010
Materijal	Polipropilen
Najmanja prodajna jedinica	10
Jedinica količine	Komad
Težina	0,823 kg
Jedinica za težinu	kg/100 kom.

Tehnicki list

Quick-Pipe-spojnica, bijele boje

Broj artikla: 2154095

Dimenzije

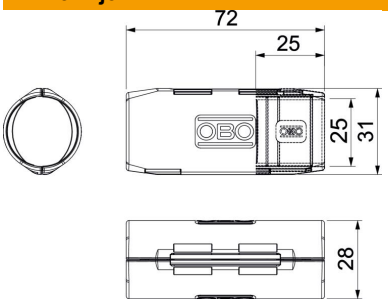

Mjera B	31 mm
Mjera d	25 mm
Mjera L	72 mm
Mjera L1	25 mm

Tehnički podaci

Veličina	M25
bez halogena	da
Polirana površina	ne
Temperaturno područje korištenja, maks.	60 °C
Temperaturno područje korištenja, min.	0 °C