Tehnicki list

Quick-obujmica, aluminij

Broj artikla: 2149920

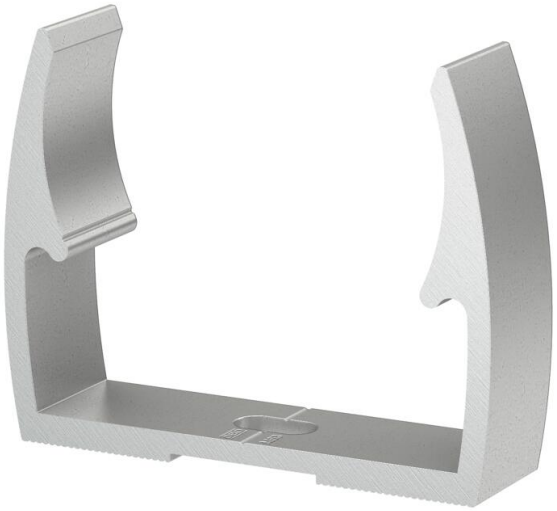

CE

Alu Aluminij

OBO Quick obujmica, tip ALQ M, za sve metričke aluminijske cijevi i za lake i teške izolacijske cijevi. Prikladno za pričvršćivanje OBO sustava cijevi., materijal: aluminij.

Pomoć za centriranje cijevi omogućava optimalno postavljanje cijevi te zakreće obujmicu u pravilan položaj

Uzdužni otvor za pričvršćivanje vijcima ili udarnim tiplama omogućuje poravnavanje obujmice.

Preporučena udaljenost montaže 50-60cm.

Referentni podaci

Broj artikla	2149920
Tip	ALQ M20
Opis 1	Quick-obujmica
Proizvođač:	OBO
Dimenzija	M20
Materijal	Aluminij
Najmanja prodajna jedinica	100
Jedinica količine	Komad
Težina	0,9 kg
Jedinica za težinu	kg/100 kom.
CO2 otisak (GWP) od kolijevke do vrata	0,1511 kg CO2e / 1 Komad

Tehnicki list

Quick-obujmica, aluminij

Broj artikla: 2149920

Dimenzije

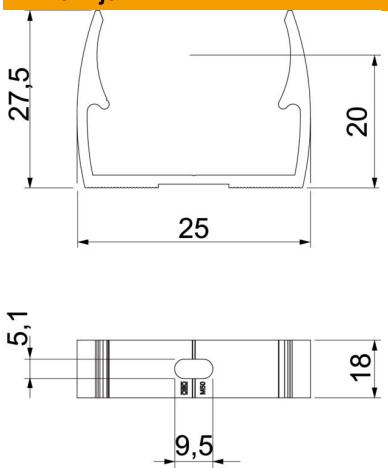

Mjera A	25 mm
Mjera B	18 mm
Mjera e	5,1 mm
Mjera F	9,5 mm
Mjera h	20 mm
Mjera H	27,5 mm

Tehnički podaci

Može se nizati	ne
Broj kablova/cijevi	1
Vrijednosti izvlačenja	75 N
Vrsta pričvršćivanja	Rupa s navojem
zatvoreno	ne
bez halogena	ne
S umetkom	ne
Veličina	20
Sukladno ROHS-u	da
Područje zatezanja D maks.	20 mm
Područje zatezanja D min.	20 mm
Temperaturno područje korištenja, maks.	90 °C
Temperaturno područje korištenja, min.	−25 °C
Otporne na UV zračenje	da
Resistance to impact	2 J
Resistance to lateral load	125 N
Resistance to axial load	25 N
Resistance against corrosion	visoko