Tehnicki list

Quick-obujmica, crna

Broj artikla: 2149571



Nadžbukne obujmice za prihvat metričkih čeličnih cijevi, izolacijskih cijevi i Quick-Pipe elektroinstalacijskih cijevi. Univerzalna montaža na zidove i stropove u zatvorenom ili zaštićenom otvorenom području. S uzdužnim otvorom za poravnavanje kod montaže vijcima ili udarnim tiplama. Montaža cijevi bez alata. Mogućnost nizanja s OBO Multi-Quick- ili starQuick-obujmicama. Veličina M16 - M32 može se navrnuti na navoj M6. Razmak pričvršćivanja od 50 – 60 cm, maks. snaga izvlačenja iz zida F pri temperaturi prostora od 20 °C vidi u tablici.

PP Polipropilen

Referentni podaci

Broj artikla	2149571
Tip	2955 M32 SW
Opis 1	Quick-obujmica
Proizvođač:	OBO
Dimenzija	M32
Boja	tamno crna; RAL 9005
Materijal	Polipropilen
Najmanja prodajna jedinica	50
Jedinica količine	Komad
Težina	0,63 kg
Jedinica za težinu	kg/100 kom.

Tehnicki list

Quick-obujmica, crna

Broj artikla: 2149571

Dimenzije

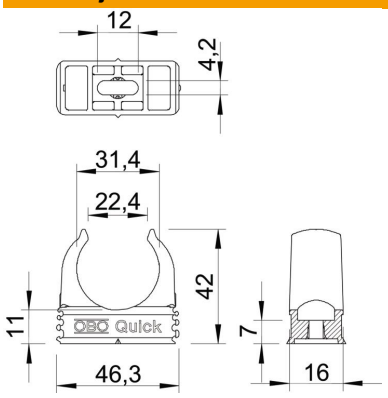

Mjera A	46,3 mm
Mjera B	16 mm
Mjera C	22,4 mm
Mjera D	31,4 mm
Mjera e	12 mm
Mjera F	4,2 mm
Mjera h	11 mm
Mjera H	42 mm

Tehnički podaci

Može se nizati	da
Broj kablova/cijevi	1
Vrijednosti izvlačenja	100 N
Vrsta pričvršćivanja	Rupa s navojem
zatvoreno	ne
bez halogena	da
S umetkom	ne
Veličina/tekst	M32
Montaža obujmica	Durchgangsloch,_auf_M6_Gewinde_aufschraubbar
Otporne na UV zračenje	ne