# Tehnicki list

## Obujmica, 1-struka

## Broj artikla: 2140411



Montaža s odstojnim obujmicama. Obujmice sa ili bez vijka postoje u izvedbama od različitih materijala: od nehrđajućeg čelika V2A, od galvaniziranog ili vruće pocinčanog čelika ili od aluminija. Pričvršćivanje se izvodi vijcima za beton ili Angler tiplama i Sprint vijcima.

Ovisno o izvedbi, obujmice se mogu pričvrstiti i uređajima za zabijanje čavli i klinova.

HALOGEN FREE CE

PP Polipropilen

### Referentni podaci

| | |
|---|---|
| Broj artikla | 2140411 |
| Tip | 2962 42 LGR |
| Opis 1 | obujmica |
| Proizvođač: | OBO |
| Dimenzija | 40-42mm |
| Boja | svijetlo siva; RAL 7035 |
| Materijal | Polipropilen |
| Najmanja prodajna jedinica | 25 |
| Jedinica količine | Komad |
| Težina | 1,709 kg |
| Jedinica za težinu | kg/100 kom. |
| CO2 otisak (GWP) od kolijevke do vrata | 0,0718 kg CO2e / 1 Komad |

# Tehnicki list

## Obujmica, 1-struka

## Broj artikla: 2140411

### Dimenzije

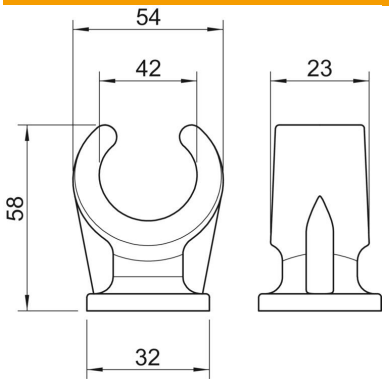


| | |
|---|---|
| Mjera A | 54 mm |
| Mjera B | 23 mm |
| Mjera C | 32 mm |
| Mjera H | 58 mm |

### Tehnički podaci

| | |
|---|---|
| Broj kablova/cijevi | 1 |
| Izvedba | jednostruko presavijen |
| Vrsta pričvršćivanja | Navojni priključak |
| Prikladno u protupožarnom području | ne |
| Veličina | 40-42 |
| bez halogena | da |
| Omotan plastikom | ne |
| Nazivni promjer | 39 mm |
| Sukladno ROHS-u | da |
| Područje zatezanja D maks. | 42 mm |
| Područje zatezanja D min. | 40 mm |
| Otporne na UV zračenje | ne |