Tehnicki list

Matica, metrički navoj

Broj artikla: 2091685

Matice prema DIN 46319, s metričkim navojem prema IEC 423.



CE M

CuZn 37 Mjed

N niklano

Referentni podaci

Broj artikla	2091685
Tip	169 MS M75
Opis 1	Matica
Proizvođač:	OBO
Dimenzija	M75
Materijal	mjed
Površina	niklano
Norma površine	
Najmanja prodajna jedinica	3
Jedinica količine	Komad
Težina	16,8 kg
Jedinica za težinu	kg/100 kom.
CO2 otisak (GWP) od kolijevke do vrata	0,1394 kg CO2e / 1 Komad

Tehnicki list

Matica, metrički navoj

Broj artikla: 2091685

Dimenzije

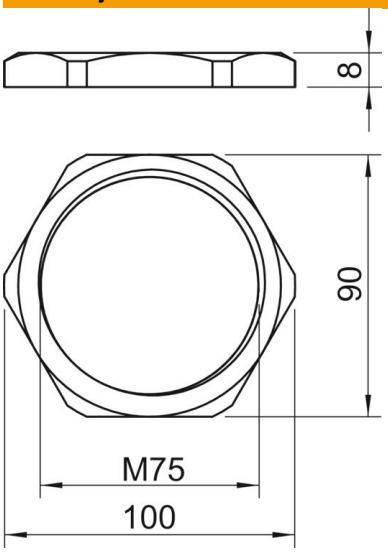

Mjera e	100 mm
Mjera L	8 mm

Tehnički podaci

Navoj	M75 x 1,5
Vrsta navoja	metrički
Veličina navoja metrički/PG	75
ojačano staklenim vlaknima	ne
bez halogena	ne
Sukladno ROHS-u	da
otporno na udarce	ne
Širina ključa	90