Tehnicki list

Matica, metrički navoj

Broj artikla: 2091666

Matice prema DIN 46319, s metričkim navojem prema IEC 423.



CE M

CuZn 37 Mjed

N niklano

Referentni podaci

Broj artikla	2091666
Tip	169 MS M40
Opis 1	Matica
Proizvođač:	OBO
Dimenzija	M40
Materijal	mjed
Površina	niklano
Norma površine	
Najmanja prodajna jedinica	50
Jedinica količine	Komad
Težina	1,92 kg
Jedinica za težinu	kg/100 kom.
CO2 otisak (GWP) od kolijevke do vrata	0,0487 kg CO2e / 1 Komad

Tehnicki list

Matica, metrički navoj

Broj artikla: 2091666

Dimenzije

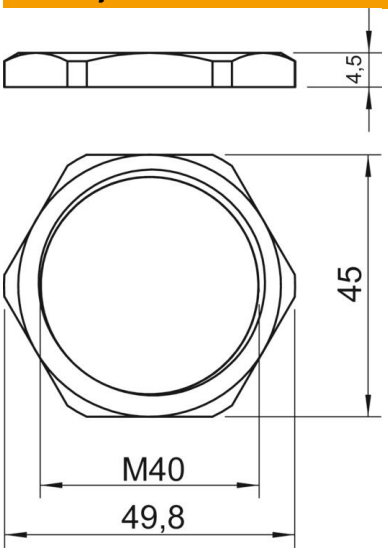

Mjera e	49,8 mm
Mjera L	4,5 mm

Tehnički podaci

Navoj	M40 x 1,5
Vrsta navoja	metrički
Veličina navoja metrički/PG	40
ojačano staklenim vlaknima	ne
bez halogena	ne
Sukladno ROHS-u	izuzeti
otporno na udarce	ne
Širina ključa	45