Tehnicki list

Matica, metrički navoj

Broj artikla: 2091658

Matice prema DIN 46319, s metričkim navojem prema IEC 423.



CE M

CuZn 37 Mjed

N niklano

Referentni podaci

Broj artikla	2091658
Tip	169 MS M32
Opis 1	Matica
Proizvođač:	OBO
Dimenzija	M32
Materijal	mjed
Površina	niklano
Norma površine	
Najmanja prodajna jedinica	100
Jedinica količine	Komad
Težina	1,016 kg
Jedinica za težinu	kg/100 kom.
CO2 otisak (GWP) od kolijevke do vrata	0,0282 kg CO2e / 1 Komad

Tehnicki list

Matica, metrički navoj

Broj artikla: 2091658

Dimenzije

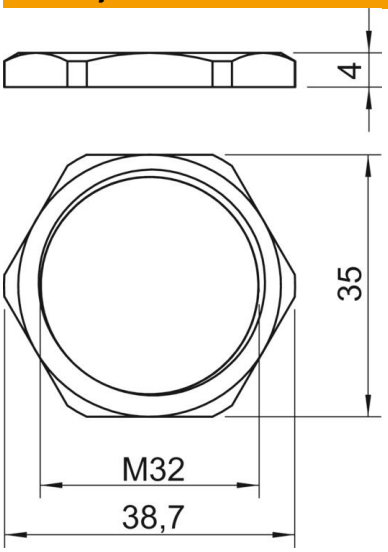

Mjera e	38,7 mm
Mjera L	4 mm

Tehnički podaci

Navoj	M32 x 1,5
Vrsta navoja	metrički
Veličina navoja metrički/PG	32
ojačano staklenim vlaknima	ne
bez halogena	ne
Sukladno ROHS-u	izuzeti
otporno na udarce	ne
Širina ključa	35