# Tehnicki list

## Matica, metrički navoj

## Broj artikla: 2091631

Matice prema DIN 46319, s metričkim navojem prema IEC 423.



CE UKCA M

CuZn 37 Mjed

N niklano

### Referentni podaci

| | |
|---|---|
| Broj artikla | 2091631 |
| Tip | 169 MS M25 |
| Opis 1 | Matica |
| Proizvođač: | OBO |
| Dimenzija | M25 |
| Materijal | mjed |
| Površina | niklano |
| Norma površine | |
| Najmanja prodajna jedinica | 100 |
| Jedinica količine | Komad |
| Težina | 0,88 kg |
| Jedinica za težinu | kg/100 kom. |
| CO2 otisak (GWP) od kolijevke do vrata | 0,0223 kg CO2e / 1 Komad |

# Tehnicki list

## Matica, metrički navoj

## Broj artikla: 2091631

### Dimenzije

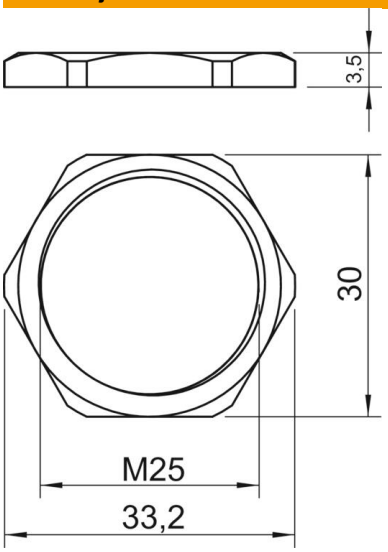


| | |
|---|---|
| Mjera e | 33,2 mm |
| Mjera L | 3,5 mm |

### Tehnički podaci

| | |
|---|---|
| Navoj | M25 x 1,5 |
| Vrsta navoja | metrički |
| Veličina navoja metrički/PG | 25 |
| ojačano staklenim vlaknima | ne |
| bez halogena | ne |
| Sukladno ROHS-u | izuzeti |
| otporno na udarce | ne |
| Širina ključa | 30 |