Tehnicki list

Matica, PG-navoj

Broj artikla: 2091488

Matice, dio M prema DIN 46320, s PG navojem prema DIN 40430.



CE Pg

CuZn 37 Mjed

N niklano

Referentni podaci

Broj artikla	2091488
Tip	169 MS PG48
Opis 1	Matica
Proizvođač:	OBO
Dimenzija	PG48
Materijal	mjed
Površina	niklano
Norma površine	
Najmanja prodajna jedinica	25
Jedinica količine	Komad
Težina	3,27 kg
Jedinica za težinu	kg/100 kom.
CO2 otisak (GWP) od kolijevke do vrata	0,1119 kg CO2e / 1 Komad

Tehnicki list

Matica, PG-navoj

Broj artikla: 2091488

Dimenzije

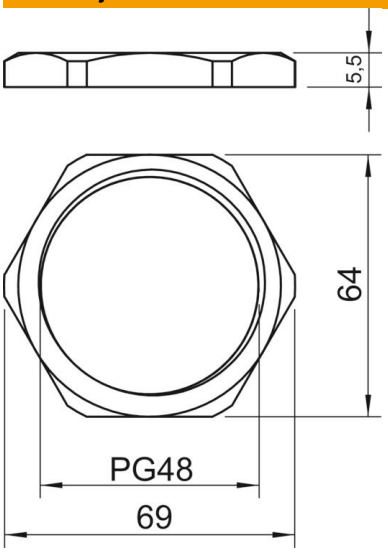

Mjera e	69 mm
Mjera L	5,5 mm

Tehnički podaci

Navoj	Pg 48
Vrsta navoja	PG
Veličina navoja metrički/PG	48
ojačano staklenim vlaknima	ne
bez halogena	ne
Sukladno ROHS-u	izuzeti
otporno na udarce	ne
Širina ključa	64