Tehnicki list

Redukcija, metrički navoj

Broj artikla: 2089602

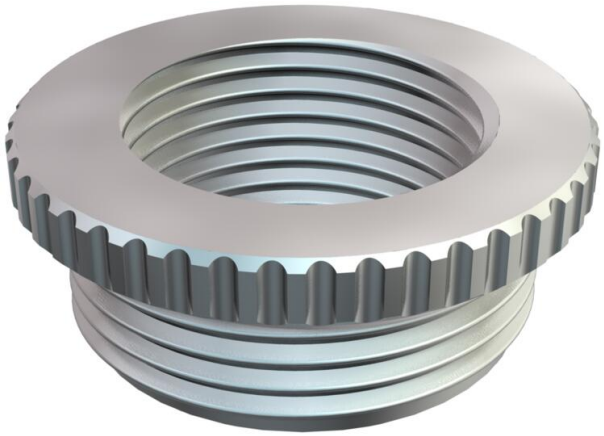

Redukcija (dio H), slično DIN-u 46320, s metričkim navojem prema HRN EN 60423 odn. ISO 68.
* -

CE M

CuZn 37 Mjed

N niklano

Referentni podaci

Broj artikla	2089602
Tip	167 R MS M50-32
Opis 1	Reducir za uvodnicu
Proizvođač:	OBO
Dimenzija	M50-M32
Materijal	mjed
Površina	niklano
Norma površine	
Najmanja prodajna jedinica	25
Jedinica količine	Komad
Težina	16,3 kg
Jedinica za težinu	kg/100 kom.
CO2 otisak (GWP) od kolijevke do vrata	0,3806 kg CO2e / 1 Komad

Tehnicki list

Redukcija, metrički navoj

Broj artikla: 2089602

Dimenzije

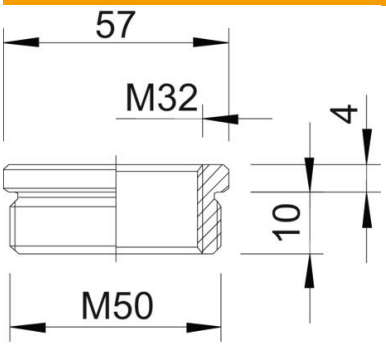

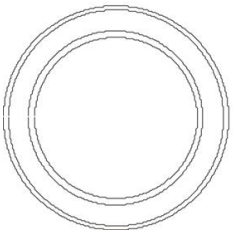

Mjera D	57 mm
Mjera L1	10 mm
Mjera L2	4 mm

Tehnički podaci

zaštićeno od eksplozije	ne
Vrsta navoja vanjski navoj	metrički
Vrsta navoja unutarnji navoj	metrički
Duljina navoja	10 mm
Navoj metrički vanjski	50
Navoj metrički unutarnji	32
Sukladno ROHS-u	izuzeti
niklano	da