Tehnicki list

Kabelska uvodnica EMC, metrički navoj, niklana

Broj artikla: 2086207



S EMV navojem prema IEC 423, robusna kabelska uvodnica s maticom za posebne zahtjeve u pogledu nepropusnosti. Rasterećenje, zaštita od zakretanja i nepropusnost u cijelom području zatezanja. Brtveni prsten od neoprena. Stezni umetak od poliamida. S montiranom O-brtvom na priključnom navoju, VDE ispitano prema HRN EN 50262, stupanj zaštite IP68 pri 5 bar/1h.

IP 68 M

CuZn 37 Mjed

N niklano

Referentni podaci

Broj artikla	2086207
Tip	V-TEC VM16 EMV
Opis 1	Kabelska uvodnica EMC
Opis 2	za kabele s opletom
Proizvođač:	OBO
Dimenzija	M16
Materijal	mjed
Površina Norma površine	niklano
Najmanja prodajna jedinica	50
Jedinica količine	Komad
Težina	1,837 kg
Jedinica za težinu	kg/100 kom.
CO2 otisak (GWP) od kolijevke do vrata	0,0472 kg CO2e / 1 Komad

Tehnicki list

Kabelska uvodnica EMC, metrički navoj, niklana

Broj artikla: 2086207

Dimenzije

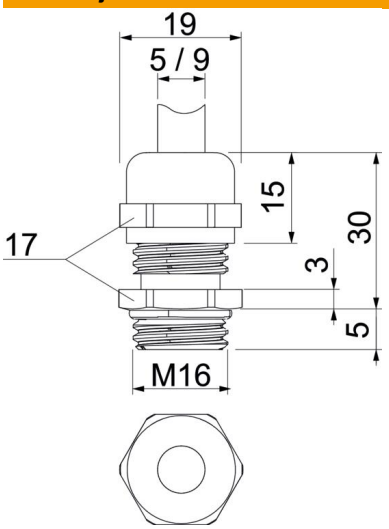

Mjera e	19 mm
Dimenzija L maks.	30 mm
Mjera L1	5 mm
Mjera L2	3 mm
Mjera L3	15 mm

Tehnički podaci

Vrsta brtve	Brtveni prsten
Izvedba	ravno
Zaštita od savijanja	ne
Nepropusno područje D, maks.	9 mm
Nepropusno područje D, min.	5 mm
Kabelska uvodnica za plosnati kabel	ne
Za Ex-područje	bez
Navoj	M16 x 1,5
Vrsta navoja	metrički
Duljina navoja	5 mm
ojačano staklenim vlaknima	ne
bez halogena	ne
Nestabilan zakretni moment	3,5 Nm
Kategorija djelovanja udarca	5
Kategorija rasterećenja	A
Višestruka brtva	ne
S protumaticom	ne
Sukladno ROHS-u	izuzeti
otporno na udarce	ne
Širina ključa	17
Stupanj zaštite	IP68
Temperaturno područje korištenja, maks.	100 °C
Temperaturno područje korištenja, min.	−20 °C
Mogućnost rasterećenja	da