Tehnicki list

Kabelska uvodnica, metrički navoj, niklana

Broj artikla: 2086054



S priključnim navojem prema IEC 423, robusna kabelska uvodnica s maticom za posebne zahtjeve u pogledu nepropusnosti. Rasterećenje, zaštita od zakretanja i nepropusnost u cijelom području zatezanja. Brtveni prsten od neoprena. Stezni umetak od poliamida. S montiranim brtvenim prstenom na priključnom navoju, VDE ispitano prema DIN EN 50262, stupanj zaštite IP68 pri 5 bar/1h, područje primjene s temperaturama od -20 do +100 C.

IP 68 M

CuZn 37 Mjed

N niklano

Referentni podaci

Broj artikla	2086054
Tip	V-TEC VM50 MS
Opis 1	Kabelska uvodnica
Proizvođač:	OBO
Dimenzija	M50
Materijal	mjed
Površina	niklano
Norma površine	
Najmanja prodajna jedinica	5
Jedinica količine	Komad
Težina	22,7 kg
Jedinica za težinu	kg/100 kom.
CO2 otisak (GWP) od kolijevke do vrata	0,5832 kg CO2e / 1 Komad

Tehnicki list

Kabelska uvodnica, metrički navoj, niklana

Broj artikla: 2086054

Dimenzije

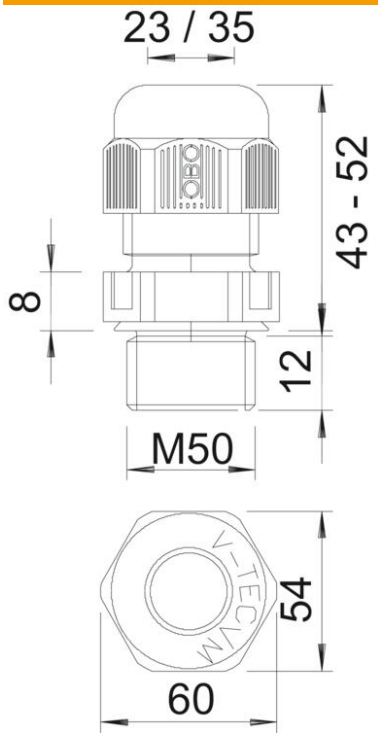

Mjera e	60 mm
Dimenzija L maks.	38,5 mm
Mjera L1	9 mm
Mjera L2	4,5 mm
Mjera L3	25 mm

Tehnički podaci

Vrsta brtve	Brtveni prsten
Izvedba	ravno
Zaštita od savijanja	ne
Nepropusno područje D, maks.	35 mm
Nepropusno područje D, min.	24 mm
zaštićeno od eksplozije	ne
Kabelska uvodnica za plosnati kabel	ne
Za Ex-područje	bez
Navoj	M50 x 1,5
Vrsta navoja	metrički
Duljina navoja	9 mm
ojačano staklenim vlaknima	ne
bez halogena	ne
Nestabilan zakretni moment	13,5 Nm
Kategorija djelovanja udarca	7
Kategorija rasterećenja	A
Višestruka brtva	ne
S protumaticom	ne
Sukladno ROHS-u	izuzeti
otporno na udarce	ne
Širina ključa	55

Tehnicki list

Kabelska uvodnica, metrički navoj, niklana

Broj artikla: 2086054

Tehnički podaci

Stupanj zaštite	IP68
Šesterokut	60 mm
Temperaturno područje korištenja, maks.	100 °C
Temperaturno područje korištenja, min.	−20 °C
Mogućnost rasterećenja	da