Tehnicki list

Konusna uvodnica, metrički navoj, prsten, niklano

Broj artikla: 2083716

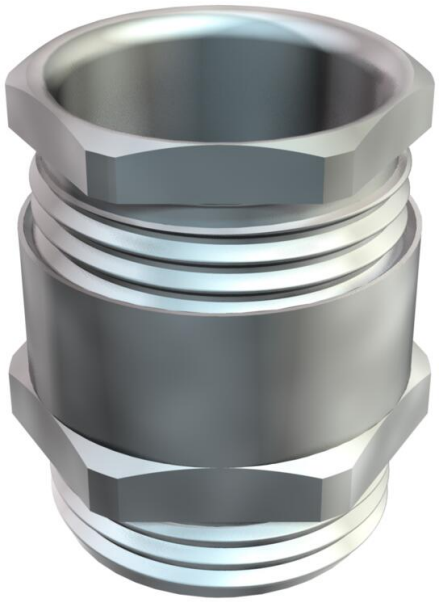

Kabelska uvodnica sa šesterokutnim nastavkom, oblika C4 prema DIN 46320 s metričkim navojem prema HRN EN 60423, odn. ISO 68. Tlačni prsteni od čelika, galvanizirani, transparentno pasivizirani. Brtveni prsten od NR/SBR.
Stupanj zaštite: s brtvenim prstenom IP65, bez brtvenog prstena IP54.
S ureznim prstenom.
* -

CE UK CA IP 54 IP 65 M

CuZn 37 Mjed

N niklano

Referentni podaci

Broj artikla	2083716
Tip	162 MS M20
Opis 1	Kabelska uvodnica
Opis 2	s ureznom brtvom
Proizvođač:	OBO
Dimenzija	M20
Materijal	mjed
Površina Norma površine	niklano
Najmanja prodajna jedinica	25
Jedinica količine	Komad
Težina	2,294 kg
Jedinica za težinu	kg/100 kom.
CO2 otisak (GWP) od kolijevke do vrata	0,0572 kg CO2e / 1 Komad

Tehnicki list

Konusna uvodnica, metrički navoj, prsten, niklano

Broj artikla: 2083716

Dimenzije

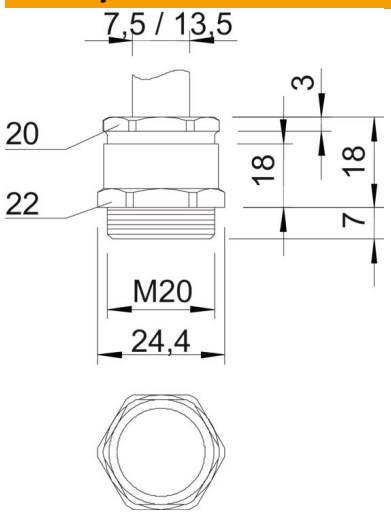

Mjera e	24,4 mm
Mjera L	18 mm
Dimenzija L maks.	18 mm
Mjera L1	7 mm
Mjera L2	18 mm
Mjera L3	3 mm

Tehnički podaci

Vrsta brtve	izreziv brtveni prsten
Zaštita od savijanja	ne
Nepropusno područje D, maks.	13,5 mm
Nepropusno područje D, min.	7,5 mm
zaštićeno od eksplozije	ne
Kabelska uvodnica za plosnati kabel	ne
Za Ex-područje	bez
Navoj	M20 x 1,5
Vrsta navoja	metrički
Duljina navoja	7 mm
ojačano staklenim vlaknima	ne
bez halogena	ne
Višestruka brtva	ne
S protumaticom	ne
Sukladno ROHS-u	izuzeti
otporno na udarce	ne
Širina ključa 1	22 mm
Širina ključa 2	20 mm
Stupanj zaštite	IP65
Mogućnost rasterećenja	ne